Nikon ME-1 CE

- **En** **Stereo Microphone** User's Manual
- **De** **Stereomikrofon** Benutzerhandbuch
- **Fr** **Microphone Stéréo** Manuel d'utilisation
- **Es** **Micrófono Estéreo** Manual del usuario
- **No** **Stereomikrofon** Bruksanvisning
- **Sv** **Stereomikrofon** Användarhandbok
- **Fi** **Stereomikrofoni** Käyttöohje
- **Ru** **Стереомикрофон** Руководство пользователя
- **Dk** **Stereomikrofon** Brugervejledning
- **Nl** **Stereomicrofoon** Gebruikshandleiding
- **Pt** **Microfone Estéreo** Manual do utilizador
- **It** **Microfono Stereo** Manuale d'uso
- **Gr** **Στερεοφωνικό Μικρόφωνο** Εγχειρίδιο οδηγιών χρήσης
- **Pl** **Mikrofon Stereofoniczny** Instrukcja obsługi
- **Cz** **Stereofonní mikrofon** Návod k obsluze
- **Hu** **Sztereó Mikrofon** Használati útmutató
- **Sk** **Stereofónny Mikrofón** Užívateľská príručka
- **Sl** **Stereo Mikrofon** Navodila za uporabo
- **Et** **Stereomikrofon** Kasutusjuhend
- **Lv** **Stereomikrofons** Lietošanas rokasgrāmata
- **Lt** **Stereomikrofonas** Naudojimo instrukcija
- **Is** **Víðóma Hljóðnemi** Notendahandbók
- **Ro** **Microfon Stereo** Manualul utilizatorului
- **Ua** **Стерео мікрофон** Посібник користувача

Printed in Japan
SB1B02(P2)
6MBW01P2-02

NIKON CORPORATION

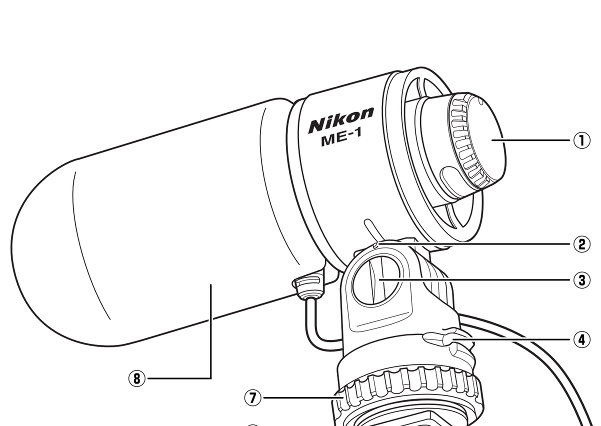

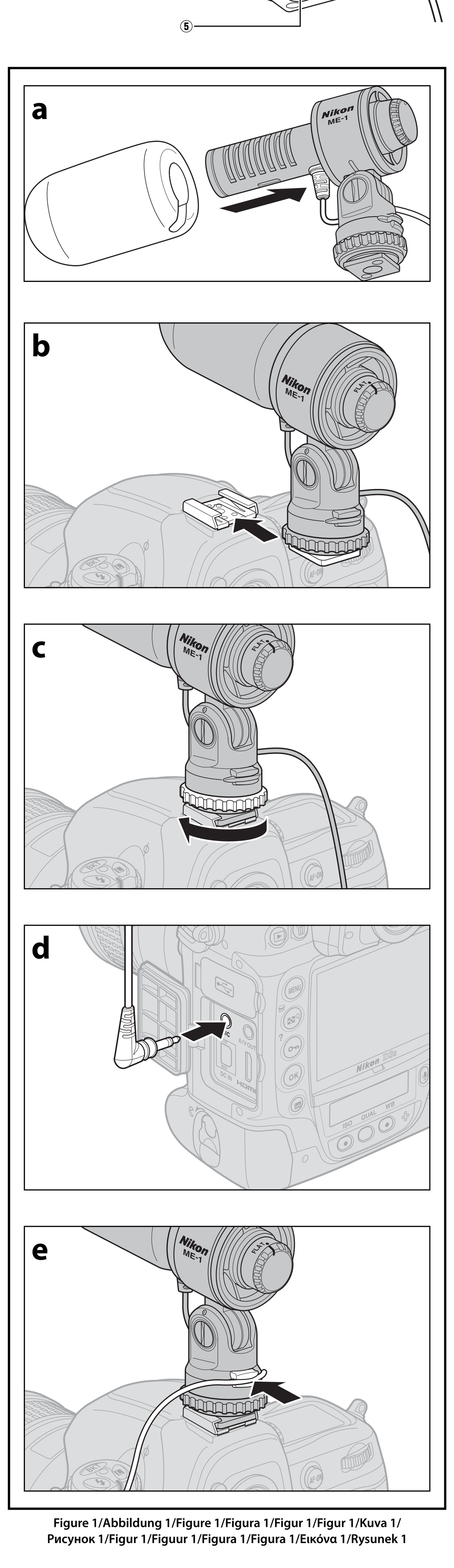

Figure 1/Abbildung 1/Figure 1/Figura 1/Figur 1/Figur 1/Kuva 1/
Рисунок 1/Figur 1/Figuur 1/Figura 1/Figura 1/Εικόνα 1/Rysunek 1

English

Thank you for your purchase of a Nikon ME-1 stereo microphone for cameras with microphone jacks (for information on whether your camera can be used with an external microphone, see the camera manual). The ME-1 is not equipped with a battery or on/off switch: power is supplied from the camera.

Before use, read the warnings and other information in this manual and in the documentation provided with the camera.

Notice for Customers in Europe
This symbol indicates that this product is to be collected separately.
The following apply only to users in European countries:
- This product is designated for separate collection at an appropriate collection point. Do not dispose of as household waste.
- For more information, contact the retailer or the local authorities in charge of waste management.

Safety Precautions
To ensure proper operation, read this manual thoroughly before using this product. After reading, be sure to keep it where it will be read by all those who use the product.

⚠ WARNINGS
- Do not attempt to disassemble or modify. Touching the product's internal parts could result in injury. In the event of malfunction, take the product to the point of purchase or a Nikon-authorized service center for inspection.
- Should you notice heat, smoke, or an unusual smell coming from the equipment, cease use immediately and take the product to the point of purchase or a Nikon-authorized service center for inspection. Continued operation could result in injury.
- Keep dry. Failure to observe this precaution could result in fire or electric shock.
- Do not use electronic equipment in the presence of flammable gas, as this could result in explosion or fire.
- Do not handle with wet hands. Failure to observe this precaution could cause electric shock.
- Keep out of reach of children. Failure to observe this precaution could result in injury.
- Do not leave in areas exposed to high temperatures, such as in an enclosed automobile or direct sunlight. Heat may adversely affect the device's internal parts, causing fire.

Precautions for Use
- Keep the ME-1 in the supplied case when not in use.
- Do not use at temperatures below 0 °C/32 °F or above 40 °C/104 °F. Failure to observe this precaution could cause product malfunction.
- Do not drop the ME-1 or subject it to strong shocks or vibration. Failure to observe this precaution could damage the product or cause it to malfunction.
- Do not place under heavy objects or subject to heavy loads. Failure to observe these precautions could cause damage or malfunction.
- Do not pick up the camera by the ME-1 alone.
- Do not pull or tug the cable or microphone, as this could disconnect or snap the cable.
- The device may malfunction if used in the vicinity of radio transmitters or other devices that produce strong static charges or magnetic fields.
- If the ME-1 will not be used for an extended period, store it in a cool, dry location to prevent mold and rust. Do not store in direct sunlight or with naphthalene or camphor mothballs.
- Remove the cable from the cable stop before adjusting the angle of the ME-1.
- Before adjusting the angle of the ME-1, loosen the lock screw and then gently reposition the microphone. *Do not use force.* Failure to observe this precaution could damage the device.
- The ME-1 may pick up sounds made by the camera or lens during recording.
- The ME-1 may pick up sounds caused by repositioning the microphone during recording.
- If the wind screen is wet, dry it thoroughly before placing it in storage.
- The wind screen may stain clothing or other objects when damp.
- The built-in flash for some cameras may not fire when the ME-1 is mounted on the accessory shoe. If this occurs, remove the ME-1 before using the built-in flash.

Principal Features
The ME-1 features vibration reduction to reduce vibration noise during autofocus, and a low-cut filter that reduces wind noise and other low-frequency noise.

Parts of the ME-1
① Low-cut filter switch
② Horizontal guide
③ Lock screw
④ Cable stop
⑤ Tripod socket
⑥ Mounting foot
⑦ Lock ring
⑧ Wind screen

The Low-Cut Filter Switch
Select FLAT for normal use, L-CUT to reduce wind noise and other low-frequency noise. Note that noise may be recorded if the switch is operated during recording.

Using the ME-1
1. Attach the wind screen by placing the groove in the screen over the projection on the microphone (Figure 1-a).
2. Slide the mounting foot into the camera accessory shoe (Figure 1-b) and tighten the lock ring (Figure 1-c). Note that vibration reduction may cause the microphone to wobble if it is shaken while attached to the camera.
3. Turn the camera off and insert the ME-1 stereo mini-pin plug (φ 3.5 mm) into the camera external microphone jack (Figure 1-d).
4. Place the cable in the cable stop (Figure 1-e).

Specifications

Type	Back-electret condenser microphone
Number of channels	2 (stereo)
Directionality	Unidirectional
Frequency response	70–16,000 Hz
Sensitivity	–42 dB (0 dB=1V/Pa, 1kHz)
Signal-to-noise ratio	60 dB or more
Low-cut filter	Controlled by low-cut filter switch
Power supply	Supplied by camera (1–10 V)
Plug	Gold-plated, L-shaped stereo mini-pin plug (φ 3.5 mm)
Length of cable	Approx. 300 mm/11.8 in.
Dimensions (W × H × D)	Approx. 38 × 79 × 87 mm/1.5 × 3.1 × 3.4 in. (ME-1 only, excluding cable and projections); 38 × 79 × 100 mm/1.5 × 3.1 × 3.9 in. (including wind screen but excluding cable and projections)
Weight	Approx. 92 g/3.3 oz. (ME-1 only); 93 g/3.3 oz. (including wind screen)
Operating temperature	0 – 40 °C/32 – 104 °F
Supplied accessories	Wind screen, Soft case

- Unless stated otherwise, all figures are for an ambient temperature of 20 °C/68 °F.
- Specifications are independent of any device to which the microphone may be connected.
- Improvements to this product may result in unannounced changes to specifications and external appearance.

Français

Merci d'avoir acheté le microphone stéréo Nikon ME-1 pour les appareils photo avec prise microphone (pour savoir si votre appareil peut être utilisé avec un microphone externe, reportez-vous au manuel de l'appareil photo). Le ME-1 ne possède pas d'accumulateur ou de commutateur activé/desactivé : l'appareil photo génère l'intensité.

Avant utilisation, lisez les avertissements et informations contenus dans ce manuel et la documentation fournie avec l'appareil photo.

Avis pour les clients en Europe
Ce symbole indique que ce produit doit être collecté séparément.
Les mentions suivantes s'appliquent uniquement aux utilisateurs situés dans les pays européens:
- Ce produit doit être recueilli séparément dans un point de collecte approprié. Il ne devra pas être jeté avec les déchets ménagers.
- Pour plus d'informations, contactez votre revendeur ou les autorités locales chargées de la gestion des déchets.

Mesures de précaution
Afin de garantir le bon fonctionnement de l'appareil, lisez attentivement ce manuel avant d'utiliser le produit. Après en avoir pris connaissance, placez-le dans un endroit où il pourra être consulté par toutes les personnes qui utilisent le produit.

⚠ AVERTISSEMENTS
- N'essayez pas de démonter ou modifier l'appareil. Vous pourriez vous blesser en touchant les parties internes du produit. En cas de mauvais fonctionnement, apportez le produit au point de vente ou à un centre de SAV Nikon agréé pour inspection.
- Si vous remarquiez de la chaleur, de la fumée ou une odeur inhabituelle provenant de l'appareil, cessez de l'utiliser immédiatement et apportez le produit au point de vente ou à un centre de SAV Nikon agréé pour inspection. Continuer d'utiliser l'appareil risque d'entraîner des blessures.
- Garder au sec. Le non-respect de cette précaution peut entrainer un incendie ou un choc électrique.
- N'utilisez pas de materiel electronique en presence de gaz inflammable car cela risque de provoquer une explosion ou un incendie.
- Ne pas manipuler avec les mains mouillées. Le non-respect de cette précaution peut entrainer un choc électrique.
- Conservez hors de portee des enfants. Le non-respect de cette consigne peut entrainer un risque de blessure.
- Ne pas laisser dans des zones exposées à de fortes températures, comme une voiture fermée ou la lumière du soleil direct. La chaleur pourrait endommager les parties internes, créant un incendie.

Précautions d'utilisation
- Garder le ME-1 dans l'étui fourni lorsqu'il n'est pas utilisé.
- Ne pas l'utiliser à des températures inférieures à 0 °C ou supérieures à 40 °C. Le non-respect de cette précaution pourrait entrainer un mauvais fonctionnement du produit.
- Ne pas laisser tomber le ME-1 ou le soumettre à des chocs ou vibrations importants. Le non-respect de cette précaution pourrait endommager le produit ou entrainer un mauvais fonctionnement de celui-ci.
- Ne pas le placer sous des objets lourds ou le soumettre à des charges lourdes. Le non-respect de ces précautions pourrait endommager le produit ou entrainer un mauvais fonctionnement de celui-ci.
- Ne pas attraper l'appareil photo par le ME-1 seulement.
- Ne pas tirer sur le câble ou le microphone, car ceci pourrait déconnecter ou casser le câble.
- L'appareil pourrait ne pas fonctionner correctement s'il est utilisé aux alentours d'un transmetteur radio ou autre appareil produisant de fortes charges statiques et des champs magnétiques.
- Si vous n'avez pas l'intention d'utiliser le ME-1 pendant une période prolongée, rangez-le dans un endroit frais et sec pour éviter la moisissure et la rouille. Ne le rangez pas a la lumiere directe du soleil ou avec des boules antimites de naphtaline ou de camphre.
- Retirez le câble de l'arrêt de câble avant d'ajuster l'angle du ME-1.
- Avant d'ajuster l'angle du ME-1, desserrez la vis de blocage puis déplacez doucement le microphone. *N'employez pas la force.* Le non-respect de cette précaution pourrait endommager l'appareil.
- Le ME-1 pourrait capter des sons produits par l'appareil photo ou l'objectif pendant l'enregistrement.
- Le ME-1 pourrait capter des sons causés par le déplacement du microphone pendant l'enregistrement.
- Si le coupe-vent est mouillé, séchez le soigneusement avant de le ranger.
- Le coupe-vent peut tacher les vêtements ou d'autres objets lorsqu'il est mouillé.
- Sur certains appareils photo, le flash intégré peut ne pas se déclencher lorsque le ME-1 est monté sur la griffe flash. Dans ce cas, retirez le ME-1 avant d'utiliser le flash intégré.

Fonctions principales
Le ME-1 est équipé d'une fonction de réduction de vibration pour réduire le bruit des vibrations pendant l'autofocus, et d'un filtre passe-haut qui réduit le bruit du vent et autres bruits à basses fréquences.

Pièces du ME-1
① Commutateur du filtre passe-haut
② Repère horizontal
③ Vis de blocage
④ Arrêt de câble
⑤ Filetage pour fixation sur pied
⑥ Pied de montage
⑦ Bague de blocage
⑧ Coupe-vent

Le commutateur du filtre passe-haut
Sélectionnez FLAT pour une utilisation normale, L-CUT pour réduire le bruit du vent et autres bruits à basses fréquences. Notez que du bruit peut être enregistré si le commutateur est actionné pendant l'enregistrement.

Utiliser le ME-1
1. Attachez le coupe-vent en plaçant l'encoche du coupe-vent sur la projection du microphone (Figure 1-a).
2. Faites glisser le pied de montage dans la griffe flash de l'appareil photo (Figure 1-b) et serrez la bague de blocage (Figure 1-c). Veuillez noter que la fonction de réduction de vibration peut rendre le microphone légèrement instable lorsqu'il est attaché à l'appareil photo et soumis à un mouvement brusque.
3. Eteignez l'appareil photo et insérez la mini-fiche à broche stéréo (φ 3,5 mm) du ME-1 dans la prise microphone externe de l'appareil photo (Figure 1-d).
4. Placez le câble dans l'arrêt de câble (Figure 1-e).

Caractéristiques

Type	Microphone à électret arrière
Nombre de canaux	2 (stéréo)
Directivité	Unidirectionnel
Réponse en fréquence	70 – 16000 Hz
Sensibilité	-42 dB (0 dB=1V/Pa,1kHz)
Rapport signal/bruit	60 dB ou plus
Filtre passe-haut	Contrôlé par le commutateur du filtre passe-haut
Alimentation	Fourni par l'appareil photo (1–10 V)
Prise	Mini-fiche à broche stéréo en L plaquée or (φ3,5 mm)
Longueur du câble	Environ 300 mm
Dimensions (L × H × P)	Environ 38 × 79 × 87 mm (ME-1 seulement, sans câble ni projections) ; 38 × 79 × 100 mm (avec coupe-vent mais sans câble ni projections)
Poids	Environ 92 g (ME-1 seulement) ; 93 g (avec coupe-vent)
Température de fonctionnement	0 – 40 °C
Accessoires fournis	Coupe-vent, étui souple

- Si non autrement spécifié, tous les schémas sont à une température ambiante de 20 °C.
- Les caractéristiques ne dépendent pas du disposif auquel sera connecté le microphone.
- Ce produit peut faire l'objet d'améliorations pouvant résulter de modifications des caractéristiques et de l'apparence externe du produit, et ce sans avis préalable de la part du fabricant.

Norsk

Takk for ditt kjøp av Nikon ME-1 stereomikrofon for kameraer med mikrofoninngang (for informasjon om ditt kamera kan brukes med ekstern mikrofon, se bruksanvisning for kameraet). ME-1 er ikke utstyrt med batteri eller en av/på-knapp: strømmen kommer derfor fra kameraet.

Les advarslene og annen informasjon i denne bruksanvisningen og i dokumentasjonen som kom med kameraet før bruk.

Melding til forbrukere i Europa
Dette symbolet angir at dette produktet skal kasseres separat.
Det følgende gjelder bare for kunder i europeiske land:
- Dette produktet skal behandles som spesialavfall og kastes ved en miljøstasjon. Må ikke kasseres sammen med husholdningsavfall.
- Hvis du vil ha mer informasjon, kontakter du forhandleren eller de lokale myndighetene som har ansvaret for avfallshåndtering.

Sikkerhetsforanstaltninger
For å sikre riktig betjening må du lese denne bruksanvisningen grundig før du bruker produktet. Når du har lest den, må du oppbevare den et sted der den kan leses av alle som bruker produktet.

⚠ ADVARSLER
- Ikke prøv å demontere eller endre. Å ta på de indre delene kan forårsake skade. Ved eventuell funksjonsfeil, ta produktet med til kjøpssted eller et Nikon-autorisert servicesenter for inspeksjon.
- Dersom du merker varme, røyk eller uvanlig lukt fra utstyret, stans bruk umiddelbart og ta produktet med til kjøpssted eller et Nikon-autorisert servicesenter for inspeksjon. Fortsatt bruk kan medføre skader.
- Hold tørt. Dersom dette ikke overholdes kan det føre til brann eller støt.
- Elektronisk utstyr må ikke brukes i nærheten av antennelige gasser. Det kan forårsake eksplosjon eller brann.
- Ta ikke i produktet med våte hender. Dersom dette ikke overholdes kan det føre til støt.
- Holdes utenfor barns rekkevidde. Hvis du ikke følger denne forholdsregelen, kan det oppstå skader.
- Utsett ikke produktet for høye temperaturer, som å la det ligge i en lukket bil eller i direkte sollys. Varme kan påvirke de indre delene negativt og føre til brann.

Forholdsregler for bruk
- Ha ME-1 i medfølgende veske når det ikke er i bruk.
- Bruk ikke ved temperaturer under 0 °C eller over 40 °C. Dersom dette ikke overholdes kan funksjonsfeil forekomme.
- Ikke slipp ME-1 eller utsett den for sterke støt eller vibrasjoner. Dersom dette ikke overholdes kan produktet skades eller funksjonsfeil forekomme.
- Plassér ikke under tunge objekter eller utsett for høy belastning. Dersom dette ikke overholdes kan skade eller funksjonsfeil forekomme.
- Løft ikke kameraet opp kun ved hjelp av ME-1.
- Ikke dra eller rykk i kabelen eller mikrofonen, da dette kan føre til at kabelen kobles fra eller ryker.
- Funksjonsfeil kan oppstå dersom enheten brukes i nærheten av radiosendere eller andre enheter som produserer sterke statiske ladninger eller magnetiske felt.
- Hvis ikke ME-1 skal brukes i en lengre periode, skal det oppbevares på et kjølig, tørt sted for å forhindre mugg og rust. Må ikke oppbevares i direkte sollys eller med møllkuler av nafta eller kamfer.
- Fjern kabelen fra kabelklemmen før du justerer vinkelen på ME-1.
- Før du justerer vinkelen på ME-1, løsne låsskruen og flytt mikrofonen forsiktig. *Ikke bruk makt.* Dersom dette ikke overholdes kan produktet bli skadet.
- Under opptak kan ME-1 plukke opp lyder fra kameraet eller linsen.
- Under opptak kan ME-1 plukke opp lyder fra justering av mikrofonen.
- Dersom vindhetten er våt, tørk den nøye før oppbevaring.
- Vindhetten kan flekke til klær eller andre objekter når den er fuktig.
- Den kan hende at den innebygde blitsen for enkelte kameraer ikke avfyres når ME-1 er montert i tilbehørsskoen. Hvis dette skjer, fjern ME-1 før du bruker den innebygde blitsen.

Hovedfunksjoner
ME-1 kommer med bildestabilisator for å minske vibrasjonsstøy ved autofokus, samt et høypassfilter som reduserer vindstøy og annen lavfrekvent støy.

ME-1s deler
① Bryter for høypassfilter
② Horisontalanviser
③ Låsskrue
④ Kabelklemme
⑤ Stativhull
⑥ Påsettingsfot
⑦ Låsering
⑧ Vindhette

Bryteren for høypassfilter
Velg FLAT for normal bruk, L-CUT for å redusere vindstøy og annen lavfrekvent støy. Merk at støy kan bli tatt opp dersom bryteren brukes ved opptak.

Bruk av ME-1
1. Fest vindhetten ved å plassere sporet i hetten over projeksjonen på mikrofonen (Figur 1-a).
2. Smett påsettingsfoten inn i kameraets tilbehørssko (Figur 1-b) og stram låseringen (Figur 1-c). Merk at støyreduksjon kan føre til at mikrofonen vibrerer dersom den ristes mens den er festet til kameraet.
3. Slå av kameraet og sett ME-1 stereo miniplugg (φ3,5 mm) inn i kameraets eksterne mikrofoninngang (Figur 1-d).
4. Plassér kabelen i kabelklemmen (Figur 1-e).

Spesifikasjoner

Modell	Back-electret kondensatormikrofon
Antall kanaler	2 (stereo)
Retningsvirkning	Ikke retningsgivende
Frekvensrepons	70–16 000 Hz
Følsomhet	-42 dB (0 dB=1V/Pa, 1kHz)
Signal-til-støy-forhold	60 dB eller mer
Høypassfilter	Kontrollert av høypassfilterbryteren
Strømtilførsel	Medfølger kamera (1–10 V)
Støpsel	Gullbelagt, L-formet stereo miniplugg (φ3,5 mm)
Kabellengde	Ca. 300mm
Ytre mål (B × H × D)	Ca. 38 × 79 × 87 mm (kun ME-1, ekskludert kabel og projeksjoner); 38 × 79 × 100 mm (inkludert vindhette, men uten kabel og projeksjoner)
Vekt	Ca. 92 g (kun ME-1); 93g (inkludert vindhette)
Brukstemperatur	0 – 40 °C
Medfølgende tilbehør	Vindhette, myk veske

- Dersom ikke annet er nevnt, gjelder alle figurer temperaturer rundt 20 °C.
- Spesifikasjonene er uavhengig av hvilket utstyr som er tilkoblet mikrofonen.
- Produktforbedringer kan føre til endringer i spesifikasjoner og utseende uten varsel.

Suomi

Kiitos, että hankit Nikon ME-1 stereomikrofonin, joka on tarkoitettu kameroihin, joissa on mikrofoniliitin (lisätietoa siitä, sopiiko kamerasi käytettäväksi yhdessä ulkoisen mikrofonin kanssa saat kameran käyttöohjeesta). ME-1 ei sisällä akkua eikä pois/päällä-kytkintä: virta otetaan kamerasta.

Lue varoitukset ja muut tämän oppaan, sekä kameran mukana toimitettujen dokumenttien tiedot ennen käyttöä.

Huomautuksia eurooppalaisille asiakkaille
Tämä merkintä osoittaa, että tuote on kerättävä erillään muusta jätteestä.
Seuraavat ilmoitukset koskevat vain Euroopan maissa olevia käyttäjiä:
- Tämä tuote on tarkoitettu kerättäväksi erikseen asianmukaisessa keräyspisteessä. Älä hävitä sitä kotitalousjätteen mukana.
- Lisätietoja saat myyjältä tai jätehuollosta vastaavilta paikallisilta viranomaisilta.

Turvallisuusohjeet
Asianmukaisen käytön varmistamiseksi lue tämä käsikirja ennen laitteen käyttämistä. Säilytä käsikirja sellaisessa paikassa, että se on kaikkien tuotteen käyttäjien luettavissa.

⚠ VAROITUKSET!
- Älä yritä purkaa tai muuttaa. Kameran sisäisten osien koskettaminen saattaa johtaa loukkaantumiseen. Toimintahäiriön sattuessa vie tuote ostopaikkaan tai valtuutettuun Nikon-huoltoon tarkastusta varten.
- Jos huomaat laitteesta tulevan kuumuutta, savua tai epätavallista hajua, lopeta käyttö välittömästi ja vie tuote ostopaikkaan tai valtuutettuun Nikon-huoltoon tarkastusta varten. Käytön jatkaminen voi aiheuttaa henkilövahinkoja.
- Pidä kuivana. Tämän varotoimen huomiotta jättäminen saattaa johtaa tulipaloon tai sähköiskuun.
- Älä käytä elektronisia laitteita herkästi syttyvien kaasujen lähettyvillä, koska seurauksena voi olla räjähdys tai tulipalo.
- Älä käsittele märin käsin. Tämän varotoimen huomiotta jättäminen saattaa johtaa sähköiskuun.
- Pidä tuotteet poissa lasten ulottuvilta. Tämän ohjeen noudattamatta jättäminen voi aiheuttaa henkilövahingon.
- Älä jätä paikkaan, joka on alttiina korkeille lämpötiloille, kuten suljettuun ajoneuvoon tai suoraan auringonpaisteeseen. Kuumuus saattaa vahingoittaa tuotteen sisäisiä osia johtaen tulipaloon.

Varo-ohjeet käyttöä varten
- Pidä ME-1 toimitetussa kotelossa, kun se ei ole käytössä.
- Älä käytä alle 0 °C tai yli 40 °C lämpötilassa. Tämän varotoimen huomiotta jättäminen saattaa johtaa tuotteen toimintavikaan.
- Älä pudota ME-1:tä tai altista sitä koville iskuille tai tärinälle. Tämän varotoimen huomiotta jättäminen saattaa johtaa tuotteen vaurioitumiseen tai toimintahäiriöön.
- Älä aseta painavien esineiden alle tai kohdista siihen painavia kuormia. Näiden varotoimen huomiotta jättäminen saattaa johtaa tuotteen vaurioitumiseen tai toimintahäiriöön.
- Älä nosta kameraa ainoastaan ME-1:stä.
- Älä vedä tai nyi kaapelia tai mikrofonia, koska tämä voi irrottaa tai katkaista kaapelin.
- Laite voi toimia virheellisesti, jos sitä käytetään radiolähettimien tai muiden sellaisten laitteiden läheisyydessä, jotka tuottavat voimakkaita staattisia varauksia tai magneettikenttiä.
- Jos ME-1:tä ei käytetä pitkään aikaan, estä homehtuminen ja ruoste säilyttämällä sitä viileässä ja kuivassa paikassa. Ei saa säilyttää suorassa auringonvalossa tai naftaliini- tai kamferipitoisten koimyrkkypallojen kanssa.
- Irrota kaapeli johdon pysäyttimestä, ennen ME-1:n kulman säätämistä.
- Ennen ME-1:n kulman säätämistä löysennä lukkoruuvia, ja sen jälkeen muuta varovasti mikrofonin asentoa. *Älä käytä voimaa.* Tämän varotoimen huomiotta jättäminen saattaa johtaa tuotteen vaurioitumiseen.
- ME-1 saattaa poimia kameran tai objektiivin tallennuksen aikana tekemiä ääniä.
- ME-1 saattaa poimia tallennuksen aikana mikrofonin asennon muuttamisesta syntyneitä ääniä.
- Jos tuulisuoja on märkä, kuivaa se huolellisesti ennen säilytykseen laittamista.
- Märkänä tuulisuoja saattaa värjätä vaatteita tai muita esineitä.
- Joidenkin kameroiden yhdysrakenteinen salama ei välttämättä laukea, kun ME-1 on asennettuna varusteluistiin. Jos näin tapahtuu, poista ME-1 ennen yhdysrakenteisen salaman käyttöä.

Tärkeimmät ominaisuudet
ME-1:ssä on tärinän vaimennustoiminto, joka vähentää tärähtelyääntä automaattisen tarkennuksen aikana sekä ylipäästösuodin, joka vähentää tuulen ääniä ja muita alhaisen taajuuden ääniä.

ME-1:n osat
① Ylipäästösuotimen kytkin
② Horisontaalinen merkintä
③ Lukkoruuvi
④ Johdon pysäytin
⑤ Jalustakierre
⑥ Kiinnityskanta
⑦ Lukitusrengas
⑧ Tuulisuoja

Ylipäästösuotimen kytkin
Valitse FLAT normaaliin käyttöön ja L-CUT vähentääksesi tuulen ääntä ja muita alhaisen taajuuden ääniä. Huomaa, että äänet saattavat tallentua, jos kytkintä on käytetty tallentamisen aikana.

ME-1:n käyttäminen
1. Kiinnitä tuulisuoja asettamalla siinä oleva ura mikrofonissa olevan ulkoneman päälle (kuva 1-a).
2. Liu'uta kiinnityskanta kameran varusteluistiin (kuva 1-b) ja kiristä lukitusrengas (kuva 1-c). Huomaa, että tärinän vaimennustoiminto saattaa saada mikrofonin värisemään, jos sitä ravistetaan kun se on kiinnitettynä kameraan.
3. Sammuta kamera ja aseta ME-1 stereominipistoke (φ 3,5 mm) kameran ulkoiseen mikrofoniliitäntään (kuva 1-d).
4. Aseta kaapeli johdon pysäyttimeen (kuva 1-e).

Tekniset tiedot

Tyyppi	Takaelektreettikondensaattorimikrofoni
Kanavien lukumäärä	2 (stereo)
Suuntaavuus	Kardioidi
Taajuusvaste	70–16 000 Hz
Herkkyys	-42 dB (0 dB = 1 V/Pa,1 kHz)
Häiriöetäisyys	60 dB tai enemmän
Ylipäästösuodin	Ylipäästösuotimen ohjaama
Virtalähde	Kameran toimittama (1–10 V)
Pistoke	Kullattu L-muotoinen stereominipistoke (φ3,5 mm)
Kaapelin pituus	Noin 300 mm
Mitat (L × K × S)	Noin 38 × 79 × 87 mm (vain ME-1, ilman kaapelia ja ulkonemia); 38 × 79 × 100 mm (tuulisuojan kanssa, mutta ilman kaapelia ja ulkonemia)
Paino	Noin 92 g (vain ME-1); 93 g (tuulisuojan kanssa)
Toimintalämpötila	0 – 40 °C
Toimitetut lisälaitteet	Tuulisuoja, pehmeä pakkaus

- Ellei muutoin ole mainittu, kaikki luvut ovat 20 °C ympäristön lämpötilolle.
- Tekniset tiedot ovat riippumattomia mistään laitteesta, johon mikrofoni voidaan liittää.
- Tähän tuotteeseen tehdyt parannukset saattavat aiheuttaa ennalta ilmoittamattomia muutoksia tuotteen teknisiin tietoihin ja sen ulkonäköön.

Dansk

Tak, fordi du købte en Nikon ME-1 stereomikrofon til kameraer med mikrofonstik (for information om, hvorvidt dit kamera kan anvendes med en ekstern mikrofon, se kameraets brugervejledning). ME-1 er ikke udstyret med et batteri eller en Til/Fra knap: Strømtilførslen sker via kameraet.

Før anvendelse bedes du læse advarslerne og anden information i denne brugervejledning og i dokumentationen, der følger med kameraet.

Bemærkning til kunder i Europa
Dette symbol angiver, at dette produkt skal indleveres separat.
Følgende gælder kun for brugere i europæiske lande:
- Dette produkt er beregnet til separat indlevering hos et særligt anlæg for denne slags affald. Smid ikke batteriet ud sammen med husholdningsaffald.
- Hvis du ønsker yderligere oplysninger, kan du kontakte forhandleren eller de lokale myndigheder, som er ansvarlige for affaldshåndtering.

Sikkerhedsforanstaltninger
For at sikre at produktet fungerer korrekt, skal du læse denne brugsanvisning grundigt, før produktet tages i brug. Opbevar derefter brugsanvisningen et sted, hvor den vil blive læst af alle dem, der bruger produktet.

⚠ ADVARSLER
- Forsøg ikke at skille mikrofonen ad eller ændre den. Du kan komme til skade ved berøring af produktets indvendige dele. Ved funktionsfejl, skal du bringe produktet til købsstedet eller til et Nikon-autoriseret servicecenter til eftersyn.
- Hvis du oplever varme, røg eller usædvanlig lugt fra udstyret, skal du øjeblikkeligt stoppe anvendelse og bringe produktet til købsstedet eller et Nikon-autoriseret servicecenter til eftersyn. Fortsat betjening kan resultere i skader.
- Udstyret skal holdes tørt. Overholdes dette ikke, kan der opstå brand eller du kan få elektrisk stød.
- Brug ikke elektronisk udstyr i nærheden af brændbar gas, da dette kan medføre eksplosion eller brand.
- Rør ikke ved udstyret med våde hænder. Overholdes dette ikke, kan du få elektrisk stød.
- Opbevar kameraet utilgængeligt for børn. Hvis denne anvisning ikke overholdes, kan det medføre personskade.
- Efterlad ikke udstyret på steder med høje temperaturer, som i en lukket bil eller i direkte sollys. Varme kan påvirke enhedens indvendige dele og forårsage brand.

Forholdsregler
- Opbevar ME-1 i den medfølgende taske, når den ikke anvendes.
- Anvend ikke produktet ved under 0 °C eller ved over 40 °C. Overholdes dette ikke, kan der opstå funktionsfejl i produktet.
- Tab ikke ME-1 og udsæt det ikke for kraftige stød eller rystelser. Overholdes dette ikke, kan produktet blive beskadiget eller der kan opstå funktionsfejl.
- Placér ikke mikrofonen under tunge genstande, og læg ikke noget tungt oven på den. Overholdes dette ikke, kan produktet blive beskadiget, eller der kan opstå funktionsfejl.
- Løft ikke kameraet ved kun at holde fast i ME-1.
- Træk ikke i kablet eller mikrofonen og slæb dem ikke heri, idet det kan frakoble eller knække kablet.
- Enheden fungerer muligvis dårligt i nærheden af radiosendere eller andre enheder, der producerer stærkt statisk elektricitet eller magnetiske felter.
- Opbevar ME-1 på et køligt, tørt sted, hvis den ikke skal anvendes i længere tid for at undgå mug og rust. Opbevar det ikke i direkte sollys eller med naftalen eller kamfermølkugler.
- Fjern kablet fra ledningsstoppet før justering af vinklen på ME-1.
- Før justering af vinklen på ME-1, skal du løsne låseskruen og derefter forsigtigt flytte mikrofonen. *Anvend ikke vold.* Overholdes dette ikke, kan enheden blive beskadiget.
- Under optagelse opfanger ME-1 muligvis lyde fra kameraet eller objektivet.
- ME-1 opfanger muligvis lyde på grund af flytning af mikrofonen under optagelse.
- Hvis skumvindhætten er våd, skal den tørres grundigt, inden den lægges til opbevaring.
- Skumvindhætten kan give pletter på tøj og andre genstande, hvis den er fugtig.
- Visse kameraers indbyggede flash går ikke af, når ME-1 er monteret på tilbehørsskoen. I dette tilfælde skal du fjerne ME-1 før anvendelse af den indbyggede flash.

Primære funktioner
ME-1 har vibrationsreduktion for at reducere vibrationsstøj i autofokus samt et low-cut filter, der reducerer støj fra vinden og anden lavfrekvensstøj.

Dele på ME-1
① Kontakt til low-cut filter
② Vandret hjælpelinje
③ Låseskrue
④ Ledningsstop
⑤ Stativgevind
⑥ Monteringsfod
⑦ Låsering
⑧ Skumvindhætte

Kontakten til low-cut filteret
Vælg FLAT for normal anvendelse, L-CUT for at reducere støj fra vinden og anden lavfrekvensstøj. Bemærk, at der kan optages støj, hvis kontakten betjenes under optagelse.

Anvendelse af ME-1
1. Montér skumvindhætten ved at placere hættens rille over projektionen på mikrofonen (Figur 1-a).
2. Skub monteringsfoden ind i kameraets tilbehørssko (Figur 1-b), og stram låseringen (Figur 1-c). Bemærk, at vibrationsreduktion kan sløre mikrofonen, hvis den rystes, mens den er monteret på kameraet.
3. Sluk kameraet, og sæt ME-1 stereoministikket (φ 3,5 mm) i kameraets eksterne mikrofonstik (Figur 1-d).
4. Sæt kablet i ledningsstoppet (Figur 1-e).

Specifikationer

Type	Back-electret kondensatormikrofon
Antal kanaler	2 (stereo)
Retningskarakteristik	Retningsfølsom
Frekvensrespons	70–16000 Hz
Følsomhed	-42 dB (0 dB = 1 V/Pa, 1 kHz)
Signal/støjforhold	60 dB eller derover
Low-cut filter	Styret af kontakt til low-cut filter
Strømforsyning	Forsynet af kamera (1–10 V)
Stik	Forgyldt, vinklet stereoministik (φ 3,5 mm)
Kabellængde	Ca. 300 mm
Mål (B × H × D)	Ca. 38 × 79 × 87 mm (kun ME-1, eksklusiv kabel og projektioner); 38 × 79 × 100 mm (inklusiv skumvindhætte, men eksklusiv kabel og projektioner)
Vægt	Ca. 92 g (kun ME-1); 93 g (inklusiv skumvindhætte)
Driftstemperatur	0–40 °C
Medfølgende tilbehør	Skumvindhætte, blød taske

- Medmindre andet bemærkes, gælder alle figurer ved en omgivende temperatur på 20 °C.
- Specifikationerne gælder for mikrofonen, uanset hvilken enhed den tilsluttes.
- Forbedringer af dette produkt kan medføre ændringer af specifikationer og produktets design uden varsel.

Português

Obrigado por adquirir o microfone estéreo Nikon ME-1 para câmaras com entradas de microfone (para sua informação, sua câmera pode ser utilizada com um microfone externo, veja o manual da câmera). O ME-1 não está equipado com bateria ou botão on/off: a alimentação é assegurada pela câmara.

Antes de utilizar, leia os avisos e outras informações deste manual e na documentação fornecida pela câmera.

Avisos para os Clientes na Europa
Este símbolo indica que este produto deve ser recolhido separadamente.
As informações seguintes aplicam-se apenas a utilizadores em países da Europa:
- Este produto foi concebido para ser recolhido separadamente num ponto de recolha apropriado. Não o junte ao lixo doméstico.
- Para obter mais informações, contacte o revendedor ou as autoridades locais responsáveis pela gestão de resíduos.

Precauções de segurança
Para assegurar o seu bom funcionamento, leia atentamente este manual antes de utilizar o produto. Após a leitura, guarde-o num local acessível a todos os utilizadores do produto.

⚠ AVISOS
- Não tente desmontar ou modificar. Tocar nas peças internas do produto pode resultar em ferimentos. Na situação de mal funcionamento, leve o produto ao ponto de venda ou a um centro de serviço autorizado Nikon para inspecção.
- Se notar que calor, fumaça ou odor estranho sai do equipamento, deixe de utilizar imediatamente e leve o produto ao ponto de venda ou a um centro de serviço autorizado Nikon para inspecção. A continuação da operação poderá resultar em lesões.
- Mantenha seco. Se não o fizer, pode resultar em fogo ou choque elétrico.
- Não utilize o equipamento electrónico na presença de gás inflamável, uma vez que pode ocorrer uma explosão ou um incêndio.
- Não manuseie com mãos molhadas. Se o fizer pode resultar em choque elétrico.
- Guardar o equipamento fora do alcance de crianças. A não observância desta precaução poderá resultar em lesões.
- Não deixe em áreas expostas a altas temperaturas, tal como num carro fechado ou à luz solar direta. O calor pode afetar adversamente as peças internas do aparelho, causando fogo.

Precauções de utilização
- Mantenha o ME-1 na bolsa fornecida quando não estiver sendo utilizada.
- Não utilize a temperaturas menores que 0 °C ou acima dos 40 °C. Fazê-lo pode causar mal funcionamento.
- Não deixe o ME-1 cair nem o sujeite a choques fortes ou vibração. Fazê-lo pode danificar o produto ou causar o seu mal funcionamento.
- Não o ponha sob objectos pesados nem o sujeite a cargas pesadas. Fazê-lo pode causar danos ou mal funcionamento.
- Não pegue na câmera apenas pelo ME-1.
- Não puxe ou arraste o cabo ou o microfone, já que o cabo pode desligar-se ou partir-se.
- O aparelho pode funcionar de forma indevida na proximidade de transmissores de rádio ou de outros aparelhos que produzam cargas estáticas ou campos magnéticos.
- Se o ME-1 não for utilizado durante um longo período, armazene-o em um local fresco e seco para evitar fungos e ferrugem. Não guarde sob a luz direta do sol nem com bolas de naftalina ou cânfora.
- Remova o cabo da batente do cabo antes de ajustar o ângulo do ME-1.
- Antes de ajustar o ângulo do ME-1, desaperte o parafuso de fixação e, em seguida, reposicione o microfone. *Não faça força.* Fazê-lo pode danificar o aparelho.
- O ME-1 pode captar sons feitos pela câmara ou lente durante a gravação.
- O ME-1 pode captar sons feitos pelo reposicionamento do microfone durante a gravação.
- Se o tapa-vento estiver molhado, seque-o completamente antes de o armazenar.
- O tapa-vento pode manchar a roupa ou outros objectos quando úmido.
- O flash incorporado de algumas câmaras pode não disparar quando o ME-1 está montado no seu pé acessório. Se isto ocorrer, remova o ME-1 antes de usar o flash incorporado.

Principais Características
O ME-1 apresenta redução de vibrações para reduzir o ruído da vibração durante a focagem automática e um filtro de graves que reduz o ruído do vento e outros ruídos de baixa frequência.

Peças do ME-1
① Interruptor do filtro de graves
② Guia horizontal
③ Parafuso de fixação
④ Batente do cabo
⑤ Encaixe do tripé
⑥ Pé de montagem
⑦ Anel de fixação
⑧ Tapa-vento

O Interruptor do Filtro de Graves
Selecione FLAT para uso normal, L-CUT para reduzir o ruído do vento e outros ruídos de baixa frequência. Note que o ruído pode ser gravado se o interruptor for manejado durante a gravação.

Utilizar o ME-1
1. Fixe o tapa-vento colocando-o na ranhura no ecrã por cima da projecção no microfone (Figura 1-a).
2. Deslize o pé de montagem na sapata de acessórios da câmera (Figura 1-b) e aperte o anel de fixação (Figura 1-c). Note que a função redução de vibrações pode fazer com que o microfone oscile se for sacudido enquanto está ligado à câmara.
3. Desligue a câmera e insira a mini-ficha estéreo do ME-1 (φ 3,5 mm) na entrada de microfone externo da câmera (Figura 1-d).
4. Coloque o cabo na batente do cabo (Figura 1-e).

Especificações

Tipo	microfone de condensador com electrete posterior
Número de canais	2 (estéreo)
Direcionalidade	Indirecional
Resposta de frequência	70–16 000 Hz
Sensibilidade	-42 dB (0 dB=1V/Pa,1kHz)
Relação de sinal/ruído	60 dB ou mais
Filtro de graves	Controlado pelo interruptor de filtro de graves
Fonte de alimentação	Fornecida pela câmera (1–10 V)
Ficha	Ficha mini-estéreo em L banhada a ouro (φ3,5 mm)
Comprimento do cabo	Aprox. 300 mm
Dimensões (L × A × P)	Aprox. 38 × 79 × 87 mm (apenas o ME-1, excluindo o cabo e as projecções); 38 × 79 × 100 mm (incluindo o tapa-vento mas excluindo o cabo e as projecções)
Peso	Aprox. 92 g (apenas ME-1); 93 g (incluindo o tapa-vento)
Temperatura de funcionamento	0–40 °C
Acessórios fornecidos	Tapa-vento, bolsa mole

- Salvo disposto de outro modo, todas as figuras são para uma temperatura ambiente de 20 °C.
- As especificações são independentes de qualquer aparelho a que o microfone possa estar ligado.
- O melhoramento deste produto poderá implicar alterações não anunciadas nas especificações e na sua aparência externa.

Ελληνικά

Ευχαριστούμε για την αγορά του στερεοφωνικού μικροφώνου Nikon ME-1 για φωτογραφικές μηχανές με υποδοχές μικροφώνου (για πληροφορίες σχετικά με το εάν η φωτογραφική σας μηχανή μπορεί να χρησιμοποιηθεί με εξωτερικό μικρόφωνο, συμβουλευτείτε το εγχειρίδιο χρήσης της φωτογραφικής μηχανής). Το ME-1 δεν είναι εξοπλισμένο με μπαταρία ή διακόπτη ενεργοποίησης/απενεργοποίησης: η ενέργεια παρέχεται μέσω της μηχανής.

Πριν από τη χρήση, διαβάστε τις προειδοποιήσεις και τις υπόλοιπες πληροφορίες σε αυτό το εγχειρίδιο χρήσης και στα έγγραφα τεκμηρίωσης που παρέχονται με τη φωτογραφική μηχανή.

Σημειώσεις για τους Πελάτες στην Ευρώπη
Αυτό το σύμβολο υποδεικνύει ότι το προϊόν αυτό πρέπει να συλλέγεται ξεχωριστά.
Τα παρακάτω ισχύουν μόνο για τους χρήστες στις χώρες της Ευρώπης:
- Αυτό το προϊόν προορίζεται για ξεχωριστή συλλογή από κατάλληλο σημείο. Μην την απορρίπτετε μαζί με τα οικιακά απορρίμματα.
- Για περισσότερες πληροφορίες, επικοινωνήστε με το κατάστημα λιανικής ή τις τοπικές αρχές που είναι υπεύθυνες για τη διαχείριση των αποβλήτων.

Προληπτικά μέτρα ασφαλείας
Για να εξασφαλίσετε τη σωστή λειτουργία, διαβάστε αυτό το εγχειρίδιο προσεκτικά, προτού χρησιμοποιήσετε αυτό το προϊόν. Αφού το διαβάσετε, βεβαιωθείτε ότι θα το φυλάτε εκεί όπου θα μπορούν να το διαβάσουν όλοι όσοι χρησιμοποιούν αυτό το προϊόν.

⚠ ΠΡΟΕΙΔΟΠΟΙΗΣΕΙΣ
- Μην επιχειρήσετε να αποσυναρμολογήσετε ή να τροποποιήσετε το μικρόφωνο. Το άγγιγμα των εσωτερικών εξαρτημάτων του προϊόντος μπορεί να επιφέρει τραυματισμό. Σε περίπτωση δυσλειτουργίας, μεταφέρετε το προϊόν στο σημείο αγοράς ή σε ένα εξουσιοδοτημένο κέντρο σέρβις της Nikon για εξέταση.
- Εάν εντοπίσετε θερμότητα, καπνό, ή κάποια ασυνήθιστη μυρωδιά να βγαίνει από τον εξοπλισμό, σταματήστε αμέσως τη χρήση και μεταφέρετε το προϊόν στο σημείο αγοράς ή σε ένα εξουσιοδοτημένο κέντρο σέρβις της Nikon για εξέταση. Η συνέχιση της λειτουργίας θα μπορούσε να οδηγήσει σε τραυματισμό.
- Διατηρείστε το στεγνό. Η αδυναμία τήρησης αυτής της προφύλαξης ενδέχεται να προκαλέσει φωτιά ή ηλεκτροπληξία.
- Μη χρησιμοποιείτε ηλεκτρονικές συσκευές σε χώρους όπου υπάρχουν εύφλεκτα αέρια, καθώς μπορεί να προκληθεί έκρηξη ή πυρκαγιά.
- Μην το χειρίζεστε με βρεγμένα χέρια. Η αδυναμία τήρησης αυτής της προφύλαξης ενδέχεται να προκαλέσει ηλεκτροπληξία.
- Φυλάσσετε τη μηχανή μακριά από παιδιά. Διαφορετικά, μπορεί να προκληθεί τραυματισμός.
- Μην το αφήνετε σε μέρη με υψηλές θερμοκρασίες, όπως σε ένα κλειστό όχημα ή άμεση ηλιακή ακτινοβολία. Η θερμότητα ενδέχεται να επηρεάσει αρνητικά τα εσωτερικά εξαρτήματα της συσκευής, προκαλώντας φωτιά.

Προληπτικά μέτρα για τη χρήση
- Φυλάτε το ME-1 στην παρεχόμενη θήκη όταν δεν το χρησιμοποιείτε.
- Μην το χρησιμοποιείτε σε θερμοκρασίες χαμηλότερες των 0 °C ή υψηλότερες των 40 °C. Η αδυναμία τήρησης αυτής της προφύλαξης ενδέχεται να προκαλέσει βλάβη του προϊόντος.
- Μη ρίχνετε το ME-1 ή το υποβάλετε σε ισχυρούς κραδασμούς ή δονήσεις. Η αδυναμία τήρησης αυτής της προφύλαξης ενδέχεται να προκαλέσει ζημιά ή δυσλειτουργία στο προϊόν.
- Μην το τοποθετείτε κάτω από βαριά αντικείμενα ή το υποβάλετε σε βαρύ φορτίο. Η αδυναμία τήρησης αυτών των προφυλάξεων ενδέχεται να προκαλέσει ζημιά ή δυσλειτουργία.
- Μη σηκώνετε τη φωτογραφική μηχανή από το ME-1 μόνο.
- Μην τραβάτε απότομα το καλώδιο ή το μικρόφωνο, καθώς αυτό ενδέχεται να αποσυνδέσει ή να ξεκολλήσει το καλώδιο.
- Η συσκευή ενδέχεται να μη λειτουργήσει φυσιολογικά εάν χρησιμοποιηθεί κοντά σε εκπομπούς ραδιοκυμάτων ή άλλες συσκευές που παράγουν ισχυρά στατικά ηλεκτρικά φορτία ή μαγνητικά πεδία.
- Εάν το ME-1 δεν πρόκειται να χρησιμοποιηθεί για εκτεταμένο χρονικό διάστημα, αποθηκεύστε το σε ένα δροσερό, ξηρό χώρο για να αποφύγετε τη μούχλα και τη σκουριά. Μην αποθηκεύετε σε άμεσο ηλιακό φως ή με μπάλες ναφθαλίνης ή καμφοράς.
- Αποσυνδέστε το καλώδιο από το στοπ καλωδίου προτού ρυθμίσετε τη γωνία του ME-1.
- Προτού ρυθμίσετε τη γωνία του ME-1, χαλαρώστε τη βίδα του κλειδώματος και στη συνέχεια επανατοποθετήστε απαλά το μικρόφωνο. *Μη χρησιμοποιήσετε δύναμη.* Η αδυναμία τήρησης αυτής της προφύλαξης ενδέχεται να προκαλέσει ζημιά στη συσκευή.
- Κατά τη διάρκεια της ηχογράφησης, το ME-1 ενδέχεται να συλλέξει ήχους παραγόμενους από τη φωτογραφική μηχανή ή το φακό.
- Κατά τη διάρκεια της ηχογράφησης, το ME-1 ενδέχεται να συλλέξει ήχους προερχόμενους από την αλλαγή θέσης του μικροφώνου.
- Εάν το αφρώδες αντιανέμιο είναι υγρό, στεγνώστε το επιμελώς προτού το αποθηκεύσετε.
- Το αφρώδες αντιανέμιο ενδέχεται να λερώσει ρούχα ή άλλα αντικείμενα όταν είναι υγρό.
- Το ενσωματωμένο φλας σε μερικές φωτογραφικές μηχανές ενδέχεται να μην ανάβει όταν το ME-1 είναι τοποθετημένο στο πέδιλο εξαρτημάτων. Αν συμβεί αυτό, αφαιρέστε το ME-1 πριν χρησιμοποιήσετε το ενσωματωμένο φλας.

Βασικά Χαρακτηριστικά
Το ME-1 προσφέρει απόσβεση κραδασμών για τη μείωση του θορύβου κραδασμών κατά τη διάρκεια της αυτόματης εστίασης, και φίλτρο αποκοπής χαμηλών συχνοτήτων που μειώνει το θόρυβο του ανέμου και το θόρυβο άλλων χαμηλών συχνοτήτων.

Μέρη του ME-1
① Διακόπτης φίλτρου αποκοπής χαμηλών συχνοτήτων
② Οριζόντιος οδηγός
③ Βίδα κλειδώματος
④ Στοπ καλωδίου
⑤ Υποδοχή τριπόδου
⑥ Βάση μοντούρας
⑦ Δακτύλιος ασφαλείας
⑧ Αφρώδες αντιανέμιο

Διακόπτης φίλτρου αποκοπής χαμηλών συχνοτήτων
Επιλέξτε FLAT για κανονική χρήση, L-CUT για να μειώσετε το θόρυβο του ανέμου και το θόρυβο άλλων χαμηλών συχνοτήτων. Σημειώστε ότι ενδέχεται να ηχογραφηθεί θόρυβος εάν λειτουργήσετε τον διακόπτη κατά τη διάρκεια της ηχογράφησης.

Χρησιμοποιώντας το ME-1
1. Επισυνάψτε το αφρώδες αντιανέμιο τοποθετώντας το αυλάκι στην οθόνη, πάνω από την προεξοχή του μικροφώνου (Εικόνα 1-a).
2. Σύρετε τη βάση μοντούρας μέσα στο πέδιλο εξαρτημάτων της φωτογραφικής μηχανής (Εικόνα 1-b) και σφίξτε τον δακτύλιο ασφαλείας (Εικόνα 1-c). Σημειώστε ότι η απόσβεση κραδασμών ενδέχεται να προκαλέσει πλευρική ταλάντωση στο μικρόφωνο αν κουνηθεί ενώ είναι συνδεδεμένο με τη μηχανή.
3. Απενεργοποιήστε τη φωτογραφική μηχανή και εισάγετε το στερεοφωνικό βύσμα τύπου μίνι-καρφί (φ 3,5 mm) στην εξωτερική υποδοχή μικροφώνου της φωτογραφικής μηχανής (Εικόνα 1-d).
4. Τοποθετήστε το καλώδιο στο στόπ καλωδίου (Εικόνα 1-e).

Προδιαγραφές

Τύπος	Πυκνωτικό μικρόφωνο πίσω ηλεκτρίτη
Αριθμός καναλιών	2 (στερεοφωνικό)
Κατευθυντικότητα	Μονοκατευθυντικό
Απόκριση συχνότητας	70–16.000 Hz
Ευαισθησία	-42 dB (0 dB=1V/Pa,1kHz)
Λόγος σήματος/θορύβου	60 dB ή περισσότερα
Φίλτρο αποκοπής χαμηλών συχνοτήτων	Ρυθμίζεται από τον διακόπτη φίλτρου αποκοπής χαμηλών συχνοτήτων
Τροφοδοτικό	Τροφοδοτείται από τη φωτογραφική μηχανή (1–10 V)
Βύσμα	Επιχρυσωμένο στερεοφωνικό βύσμα τύπου μίνι-καρφί, σχήματος L (φ 3,5 mm)
Μήκος καλωδίου	Περ. 300 mm
Διαστάσεις (Π × Υ × Β)	Περίπ. 38 × 79 × 87 mm. (μόνο το ME-1, χωρίς το καλώδιο και τις προεξοχές)- 38 × 79 × 100 mm. (συμπεριλαμβανόμενου του αφρώδους αντιανέμιου αλλά χωρίς το καλώδιο και τις προεξοχές)
Βάρος	Περίπ. 92 γρ (μόνο το ME-1)- 93 γρ (συμπεριλαμβανομένου του αφρώδους αντιανέμιου)
Θερμοκρασία λειτουργίας	0–40 °C
Παρεχόμενα αξεσουάρ	Αφρώδες αντιανέμιο, Μαλακή θήκη

- Εκτός εάν δηλώνεται διαφορετικά, όλα τα μεγέθη είναι σε θερμοκρασία περιβάλλοντος 20 °C.
- Οι προδιαγραφές είναι ανεξάρτητες από οποιαδήποτε συσκευή στην οποία μπορεί να συνδεθεί το μικρόφωνο.
- Μπορεί να προκύψουν βελτιώσεις σε αυτό το προϊόν σε μορφή μη ανακοινωμένων τροποποιήσεων σε προδιαγραφές και στην εξωτερική εμφάνιση.

Deutsch

Vielen Dank für Ihren Kauf des Nikon ME-1 Stereomikrofons für Kameras mit Mikrofonbuchsen (Informationen darüber, ob Ihre Kamera mit einem externen Mikrofon verwendet werden kann, finden Sie im Kamerahandbuch). Der ME-1 besitzt keinen Akku oder An/Aus-Schalter: Die Stromversorgung erfolgt über die Kamera.

Lesen Sie sich vor der Verwendung die Warnhinweise und andere Informationen in dieser Anleitung und in der mit der Kamera mitgelieferten Dokumentation durch.

Hinweise für Kunden in Europa
Durch dieses Symbol wird angezeigt, dass dieses Produkt getrennt entsorgt werden muss.
Folgendes gilt für Verbraucher in europäischen Ländern:
- Dieses Produkt muss an einer geeigneten Sammelstelle separat entsorgt werden. Entsorgen Sie es nicht mit dem Hausmüll.
- Weitere Informationen erhalten Sie bei Ihrem Fachhändler oder bei den für die Abfallentsorgung zuständigen Behörden bzw. Unternehmen.

Sicherheitshinweise
Bitte lesen Sie diese Anleitung vor der Verwendung des Produkts aufmerksam durch. Bewahren Sie das Handbuch an einem Ort auf, auf den alle Personen Zugriff haben, die dieses Produkt verwenden.

⚠ Warnhinweise
- Versuchen Sie nicht das Produkt auseinander zu nehmen oder es zu verändern. Das Berühren der Produktinnenteile könnte zu Verletzungen führen. Falls das Produkt nicht funktioniert, bringen Sie es dorthin zurück, wo Sie es gekauft haben oder geben Sie es zum Nikon-Kundendienst.
- Sollten Sie bemerken, dass Wärme, Rauch, oder ein ungewöhnlicher Geruch aus dem Gerät austritt, hören Sie sofort auf es zu benutzen und bringen Sie es dorthin zurück, wo Sie es gekauft haben oder geben Sie es zur Inspektion zum Nikon-Kundendienst. Die fortgesetzte Verwendung kann Verletzungen zur Folge haben.
- Schützen Sie es vor Nässe. Anderenfalls könnte es zu einem Brand oder Stromschlag kommen.
- In der Nähe von brennbarem Gas sollten Sie niemals elektronische Geräte benutzen. Es besteht Explosions- und Brandgefahr.
- Nicht mit feuchten Händen anfassen. Anderenfalls könnte es einen Stromschlag verursachen.
- Für Kinder unzugänglich aufbewahren. Bei Missachtung dieser Vorsichtsmaßnahme besteht das Risiko von Verletzungen.
- Nicht an Orten mit hohen Temperaturen aufbewahren, wie in einem geschlossenen Auto oder im direkten Sonnenlicht. Hitze kann die Innenteile des Geräts negativ beeinträchtigen und einen Brand verursachen.

Gebrauchshinweise
- Bewahren Sie das ME-1 in der mitgelieferten Hülle auf, wenn es nicht verwendet wird.
- Verwenden Sie es nicht bei Temperaturen unter 0 °C oder über 40 °C. Anderenfalls könnte es dazu führen, dass das Produkt nicht mehr funktioniert.
- Lassen Sie das ME-1 nicht fallen oder setzen Sie es keinen starken Stößen oder Vibrationen aus. Anderenfalls könnte das Produkt beschädigt werden oder dazu führen, dass es nicht mehr funktioniert.
- Legen Sie es nicht unter schweren Gegenständen ab oder setzen Sie es nicht schweren Lasten aus. Anderenfalls könnte das Produkt beschädigt werden oder dazu führen, dass es nicht mehr funktioniert.
- Heben Sie die Kamera nicht nur mit dem ME-1 auf.
- Ziehen oder zerren Sie nicht am Kabel oder Mikrofon, da sonst das Kabel abgetrennt oder abgerissen werden könnte.
- Das Gerät funktioniert u.U. nicht, wenn es in der Nähe von Funksendern oder anderen Geräten, die starke statische Ladungen oder Magnetfelder erzeugen, verwendet wird.
- Wenn das ME-1 längere Zeit nicht benutzt wird, bewahren Sie es an einem kühlen, trockenen Ort auf, um Schimmel- und Rostbildung zu verhindern. Bewahren Sie es nicht in direktem Sonnenlicht oder zusammen mit Naphtalin und Kampfer-Mottenkugeln auf.
- Entfernen Sie das Kabel von der Kabelklemme, bevor Sie den Winkel des ME-1 anpassen.
- Bevor Sie den Winkel des ME-1 anpassen, lösen Sie die Klemmschraube und positionieren Sie das Mikrofon behutsam neu. *Wenden Sie keine Gewalt an.* Anderenfalls könnte das Gerät beschädigt werden.
- Das ME-1 nimmt u.U. Geräusche mit auf, die die Kamera oder das Objektiv während der Aufnahme macht.
- Das ME-1 nimmt u.U. Geräusche mit auf, die durch die Neupositionierung des Mikrofons während der Aufnahme entstehen.
- Wenn der Poppschutz nass ist, trocknen Sie ihn gründlich, bevor Sie ihn einlagern.
- Der Poppschutz kann Kleidung oder andere Gegenstände beschmutzen, wenn er nass ist.
- Das integrierte Blitzgerät löst bei einigen Kameras eventuell nicht aus, wenn der ME-1 am Zubehörschuh angebracht ist. Falls dies passiert, nehmen Sie den ME-1 ab, bevor Sie das integrierte Blitzgerät verwenden.

Hauptmerkmale
Das ME-1 hat einen Bildstabilisator, um Vibrationsrauschen während des Autofokus zu verringern, und einen Low-Cut-Filter, der Windrauschen und anderes Niedrigfrequenzrauschen verringert.

Teile des ME-1
① Low-Cut-Filterschalter
② Horizontale Führung
③ Klemmschraube
④ Kabelklemme
⑤ Stativgewinde
⑥ Montagefuß
⑦ Arretierungsschraube
⑧ Poppschutz

Der Low-Cut-Filterschalter
Wählen Sie FLAT für die normale Verwendung aus, L-CUT, um das Windrauschen und anderes Niedrigfrequenzrauschen zu verringern. Beachten Sie, dass Rauschen u.U. aufgenommen wird, wenn der Schalter während der Aufnahme betätigt wird.

Verwendung des ME-1
1. Bringen Sie den Poppschutz an, indem Sie die Kerbe im Schutz über den Ansatz am Mikrofon bringen (Abbildung 1-a).
2. Schieben Sie den Montagefuß in den Zubehörschuh der Kamera (Abbildung 1-b) und ziehen Sie die Arretierungsschraube fest (Abbildung 1-c). Beachten Sie, dass die Vibrationsreduktion das Mikrofon zum Wackeln bringen kann, wenn es an der Kamera angebracht und gerüttelt wird.
3. Schalten Sie die Kamera aus und stecken Sie die ME-1 Stereo-Miniklinke (φ 3,5 mm) in die externe Kamera-Mikrofonbuchse (Abbildung 1-d).
4. Legen Sie das Kabel in die Kabelklemme (Abbildung 1-e).

Technische Daten

Typ	Back-Elektret-Kondensatormikrofon
Anzahl der Kanäle	2 (Stereo)
Richtcharakteristik	Unidirektional
Übertragungsbereich	70–16.000 Hz
Empfindlichkeit	-42 dB (0 dB=1 V/Pa, 1 kHz)
Signal-Rausch-Verhältnis	60 dB oder mehr
Low-Cut-Filter	Gesteuert durch den Low-Cut-Filterschalter
Stromversorgung	Von Kamera versorgt (1–10 V)
Stecker	Stereo-Miniklinke, goldbeschichtet, L-Form (φ 3,5 mm)
Länge des Kabels	Etwa 300 mm
Abmessungen (H × B × T)	Etwa 79 × 38 × 87 mm (nur ME-1, ohne Kabel und Ansätze); 79 × 38 × 100 mm (mit Poppschutz aber ohne Kabel und Ansätze)
Gewicht	Etwa 92 g (nur ME-1); 93 g (mit Poppschutz)
Betriebstemperatur	0–40 °C
Mitgeliefertes Zubehör	Poppschutz, Schutzhülle

- Soweit nicht anders angegeben, beziehen Sie sich alle Angaben auf eine Umgebungstemperatur von 20 °C.
- Die Spezifikationen sind unabhängig vom Gerät, an das das Mikrofon eventuell angeschlossen ist.
- Im Rahmen einer kontinuierlichen Weiterentwicklung können technische Daten und Aussehen des Produkts ohne weitere Vorankündigung geändert werden.

Español

Le agradecemos el haber adquirido un micrófono estéreo ME-1 de Nikon para cámaras con tomas para micrófono (para saber si su cámara se puede usar con un micrófono externo, consulte el manual de la cámara). El ME-1 no está equipado con una batería o con un interruptor de encendido/apagado: la alimentación se suministra con la cámara.

Antes del uso, lea las advertencias así como otro tipo de información contenida en este manual y en la documentación proporcionada con la cámara.

Avisos para los clientes de Europa
Este símbolo indica que este producto se debe desechar por separado.
La nota siguiente corresponde únicamente a los usuarios de los países europeos:
- Este producto se ha diseñado para desecharlo por separado en un punto de recogida de residuos adecuado. No las tire con la basura doméstica.
- Para obtener más información, puede ponerse en contacto con el vendedor o con las autoridades locales encargadas de la gestión de residuos.

Precauciones de seguridad
Para asegurarse de que hace un uso correcto, lea completamente este manual antes de utilizar el producto. Después de leerlo, guárdelo donde puedan consultarlo todas las personas que utilicen el producto.

⚠ ADVERTENCIAS
- No intente desarmar o modificar el producto. Podría sufrir lesiones si entra en contacto con las piezas internas. En caso de que no funcione correctamente, lleve el producto al lugar donde lo adquirió o a un centro de servicio autorizado de Nikon para inspeccionarlo.
- Si nota calor, humo o un olor inusual proveniente del equipo, deje de usarlo de inmediato y lleve el producto al lugar donde lo adquirió o a un centro de servicio autorizado de Nikon para inspeccionarlo. Continuar operando el equipo podría resultar en lesiones.
- Manténgalo seco. De lo contrario podría ocurrir algún incendio o descargas eléctricas.
- No utilice equipos electrónicos en lugares donde haya gas inflamable, ya que podría producirse una explosión o un incendio.
- No lo manipule con las manos mojadas. De no tener presente esta precaución podrían ocurrir descargas eléctricas.
- Manténgase fuera del alcance de los niños. Hacer caso omiso de esta precaución puede causar lesiones.
- No deje el producto en áreas expuestas a altas temperaturas, como por ejemplo dentro de un vehículo o expuesto a la luz solar directa. El calor puede afectar adversamente las piezas internas, causando un incendio.

Precauciones de uso
- Mantenga el ME-1 en el estuche suministrado cuando no esté en uso.
- No lo use a temperaturas inferiores a 0 °C o superiores a 40 °C. De no tener presente esta precaución el producto podría no funcionar correctamente.
- No deje caer el ME-1 ni lo someta a fuertes impactos o a vibración. De lo contrario se puede averiar el producto u ocasionar un mal funcionamiento.
- No lo coloque debajo de objetos pesados ni lo someta a cargas pesadas. De no tener presentes estas precauciones pueden presentarse daños o mal funcionamiento.
- No recoja la cámara sujetando el ME-1 únicamente.
- No jale ni tire el cable o el micrófono, ya que se puede desconectar o el cable se puede romper.
- El dispositivo podría no funcionar correctamente si se usa en la cercanía de transmisores de radio o de otros dispositivos que produzcan cargas estáticas o campos magnéticos potentes.
- Si no se va a utilizar el ME-1 por un tiempo prolongado, guárdelo en un lugar a templado y seco, para evitar la formación de moho y corrosión. No almacenar con bolas antipolillas de naftalina o de alcanfor ni bajo la luz solar directa.
- Quite el cable del tope de cable antes de ajustar el ángulo del ME-1.
- Antes de ajustar el ángulo del ME-1, afloje el tornillo de bloqueo y después ajuste la posición del micrófono suavemente. *No utilice fuerza en exceso,* de lo contrario, se puede averiar el dispositivo.
- El ME-1 puede captar los sonidos producidos por la cámara o el objetivo durante la grabación.
- El ME-1 puede captar los sonidos producidos al ajustar la posición del micrófono durante la grabación.
- Si el protector contra viento está mojado, séquelo minuciosamente antes guardarlo.
- El protector contra viento puede teñir sus prendas de vestir u otro tipo de objetos cuando está mojado.
- El flash incorporado de algunas de las cámaras podría no dispararse si se encuentra instalado el ME-1 en la zapata de accesorios. En tal caso, extraiga el ME-1 antes de utilizar el flash incorporado.

Funciones principales
El ME-1 cuenta con una función de reducción de vibración para reducir el ruido de vibraciones durante el autofoco, y un filtro low-cut que reduce el ruido del viento así como ruidos de baja frecuencia.

Partes del ME-1
① Interruptor de filtro low-cut
② Guía horizontal
③ Tornillo de bloqueo
④ Tope de cable
⑤ Rosca para el trípode
⑥ Base de montaje
⑦ Anillo de bloqueo
⑧ Protector contra viento

Interruptor de filtro low-cut
Seleccione FLAT para el uso normal, L-CUT para reducir el ruido del viento así como aquellos de baja frecuencia. Tenga en cuenta que se puede grabar ruido si se opera el interruptor mientras está grabando.

Uso del ME-1
1. Coloque el protector contra viento colocando la ranura del protector sobre la proyección del micrófono (Figura 1-a).
2. Deslice la base de montaje en la zapata de accesorios de la cámara (Figura 1-b) y apriete el anillo de bloqueo (Figura 1-c). Tenga en cuenta que la reducción de vibración podría provocar que el micrófono temblase si se sacude mientras se encuentra fijado a la cámara.
3. Apague la cámara e inserte la clavija estéreo con minipatillas del ME-1 (φ 3,5 mm) en la toma externa del micrófono de la cámara (Figura 1-d).
4. Coloque el cable en el tope de cable (Figura 1-e).

Especificaciones

Tipo	Micrófono con condensador back-electret
Número de canales	2 (estéreo)
Direccionalidad	Unidireccional
Respuesta de frecuencia	70–16.000 Hz
Sensibilidad	-42 dB (0 dB=1V/Pa,1kHz)
Relación señal-ruido	60 dB o más
Filtro low-cut	Controlado por medio de un interruptor de filtro low-cut
Suministro de alimentación	Suministrada por la cámara (1–10 V)
Clavija	Clavija estéreo en L con minipatillas bañada en oro (φ 3,5 mm)
Longitud de cable	Aproximadamente 300 mm
Dimensiones (An × Al × Pr)	Aproximadamente 38 × 79 × 87 mm (ME-1 únicamente, excluido el cable y las proyecciones); 38 × 79 × 100 mm (incluido el protector contra viento pero excluido el cable y las proyecciones)
Peso	Aproximadamente 92 g (sólo ME-1); 93 g (incluido el protector contra viento)
Temperatura de operación	0 – 40 °C
Accesorios suministrados	Protector contra viento, Estuche suave

- A menos que se indique lo contrario, todas las cifras han sido establecidas a una temperatura de 20 °C.
- Las especificaciones son independientes de cada dispositivo en el que se desee conectar el micrófono.
- Las mejoras que se hagan del producto quizás generen cambios no anunciados en las especificaciones y en su apariencia externa.

Svenska

Tack för att du köpt en Nikon ME-1 stereomikrofon för kameror med mikrofonkontakter (för information om ifall din kamera kan användas med en extern mikrofon, se kamerans handbok). ME-1 är inte utrustad med något batteri eller någon på/av-knapp: ström tillförs från kameran.

Innan användning, läs varningarna och annan information i denna handbok och i dokumentationen som medföljde kameran.

Meddelanden till kunder i Europa
Den här symbolen anger att produkten måste lämnas till separat insamling.
Följande gäller endast användare i europeiska länder:
- Den här produkten ska lämnas till separat insamling vid en särskild insamlingsplats. Den får inte slängas bland hushållssoporna.
- Mer information får du från återförsäljaren eller av de lokala myndigheter som ansvarar för avfallshanteringen där du bor.

Säkerhetsföreskrifter
För att produkten ska fungera på rätt sätt ska du läsa igenom den här handboken noggrant innan du börjar använda produkten. När du har läst handboken förvarar du den lättåtkomlig för alla som ska använda produkten.

⚠ VARNING!
- Försök inte plocka isär eller modifiera. Att röra vid produktens interna delar kan leda till skador. Om fel uppstår, ta med produkten till inköpsstället eller en Nikon-auktoriserad serviceverkstad för kontroll.
- Om värme, rök eller en ovanlig lukt kommer från utrustningen, sluta omedelbart använda den och ta med produkten till inköpsstället eller en Nikon-auktoriserad serviceverkstad för kontroll. Fortsatt användning kan resultera i personskador.
- Håll torr. Om denna försiktighetsåtgärd inte följs kan det leda till brand eller elstötar.
- Använd aldrig elektronisk utrustning i närheten av lättantändlig gas, eftersom det finns risk för explosion och brand.
- Hantera inte med blöta händer. Om denna försiktighetsåtgärd inte följs kan det leda till elstötar.
- Förvara produkten utom räckhåll för barn. Underlåtenhet att följa ovanstående försiktighetsåtgärd kan leda till personskador.
- Lämna inte på platser utsatta för höga temperaturer, så som i en stängd bil eller i direkt solljus. Värme kan skada enhetens interna delar och orsaka brand.

Försiktighetsåtgärder
- Förvara ME-1 i den medföljande väskan när den inte används.
- Använd inte vid temperaturer under 0 °C eller över 40 °C. Om denna försiktighetsåtgärd inte följs kan det leda till fel på produkten.
- Tappa inte ME-1 och utsätt den inte för hårda slag eller vibrationer. Om denna försiktighetsåtgärd inte följs kan det skada eller orsaka fel på produkten.
- Placera inte under tunga föremål och utsätt inte för tung belastning. Om dessa försiktighetsåtgärder inte följs kan det orsaka skador eller fel.
- Lyft inte upp kameran bara med ME-1.
- Dra inte i kabeln eller mikrofonen, då kan kabeln lossna eller gå av.
- Enheten kanske inte fungerar om den används i närheten av radiosändare eller andra enheter som skapar starka statiska laddningar eller magnetfält.
- Om ME-1 inte ska användas under en längre tid, förvara den på en sval, torr plats för att förhindra mögel och rost. Förvara inte i direkt solljus eller tillsammans med malkulor som innehåller nafta eller kamfer.
- Ta bort kabeln från kabelstoppet innan du justerar vinkeln på ME-1.
- Innan du justerar vinkeln på ME-1, lossa låsskruven och flytta sedan försiktigt mikrofonen. *Använd inte våld.* Om denna försiktighetsåtgärd inte följs kan det skada enheten.
- ME-1 kan fånga upp ljud som görs av kameran eller objektivet under inspelningen.
- ME-1 kan fånga upp ljud som uppstår när mikrofonen flyttas under inspelningen.
- Om vindskyddet är blött, torka det ordentligt innan du lägger bort det för förvaring.
- Vindskyddet kan lämna fläckar på kläder och andra föremål när det är blött.
- Det kan hända att den inbyggda blixten på vissa kameror inte fyras av när ME-1 är monterad på tillbehörsskon. Om detta inträffar, avlägsna ME-1 innan den inbyggda blixten används.

Huvudfunktioner
ME-1 har vibrationsreducering för att minska ljud från vibrationer under autofokus, och ett höggpassfilter som minskar ljud från vinden och annat lågfrekvent ljud.

ME-1:s delar
① Omkopplare för högpassfilter
② Horisontell guide
③ Låsskruv
④ Kabelstopp
⑤ Stativgänga
⑥ Monteringsfot
⑦ Låsring
⑧ Vindskydd

Högpassfiltrets omkopplare
Välj FLAT för normal användning, L-CUT för att minska ljud från vinden och andra lågfrekventa ljud. Notera att ljudet kan spelas in om omkopplaren används under inspelning.

Använda ME-1
1. Montera vindskyddet genom att placera spåret på skyddet över den utskjutande delen på mikrofonen (Figur 1-a).
2. Skjut in monteringsfoten i kamerans tillbehörssko (Figur 1-b) och dra åt låsringen (Figur 1-c). Observera att vibrationsreduceringen kan göra att mikrofonen darrar om den skakas om medan den är ansluten till kameran.
3. Stäng av kameran och sätt i ME-1:s stereominikontakt (φ 3,5 mm) i kamerans kontakt för externa mikrofoner (Figur 1-d).
4. Placera kabeln i kabelstoppet (Figur 1-e).

Specifikationer

Typ	Back-elektret kondensatormikrofon
Antal kanaler	2 (stereo)
Riktverkan	Riktad
Frekvenssvar	70–16 000 Hz
Känslighet	-42 dB (0 dB=1 V/Pa, 1 kHz)
Signal/brusförhållande	60 dB eller mer
Högpassfilter	Kontrolleras med högpassfiltrets omkopplare
Strömförsörjning	Levereras av kameran (1–10 V)
Kontakt	Guldpläterad, L-formad stereominikontakt (φ 3,5 mm)
Kabelns längd	Ungefär 300 mm
Mått (B × H × D)	Ungefär 38 × 79 × 87 mm (endast ME-1, exklusive kabel och utskjutande delar); 38 × 79 × 100 mm (inklusive vindskydd men exklusive kabel och utskjutande delar)
Vikt	Ungefär 92 g (endast ME-1); 93 g (inklusive vindskydd)
Driftstemperatur	0 – 40 °C
Medföljande tillbehör	Vindskydd, mjuk väska

- Om inget annat anges gäller alla siffror för en omgivande temperatur på 20 °C.
- Specifikationerna är oberoende av eventuella enheter som mikrofonen är ansluten till.
- Förbättringar av denna produkt kan leda till oannonserade ändringar av specifikationer och utseende.

Русский

Благодарим вас за приобретение стеремикрофона Nikon ME-1 для фотокамер с гнездом для микрофона (сведения о том, может ли использоваться ваша фотокамера с внешним микрофоном, приведены в руководстве по эксплуатации фотокамеры). ME-1 устройство не оснащено батареями или вкл./выкл. переключателем: питание осуществляется от фотокамеры.

Перед применением причтите предупреждения и другую информацию в данном руководстве и в документации, поставляемой с фотокамерой.

Памятка для пользователей Европы
Данный символ означает, что изделие должно утилизироваться отдельно.
Следующие замечания касаются только пользователей в европейских странах:
- Данное изделие предназначено для раздельной утилизации в соответствующих пунктах утилизации. Не выбрасывайте его вместе с бытовыми отходами.
- Подробные сведения можно получить у продавца или в местной организации, ответственной за вторичную переработку отходов.

Меры предосторожности
Для правильной эксплуатации изделия перед его использованием внимательно прочитайте данное руководство. После прочтения храните руководство в доступном месте, чтобы с ним могли ознакомиться все пользователи изделия.

⚠ ВНИМАНИЕ!
- Не пытайтесь разбирать или модифицировать устройство. Прикосновение к внутренним частям изделия может вызвать травмы. Вынув батарею, предоставьте устройство в авторизированный сервисный центр Nikon для проверки.
- Если вы заметили выделение тепла дыма или аномальный запах из оборудования, немедленно прекратите использование и предоставьте изделие для проверки по месту продажи или в официальный сервисный центр Nikon. Продолжение эксплуатации может привести к телесному повреждению.
- Не допускайте попадания влаги. Несоблюдение этой меры предосторожности может привести к пожару или поражению электрическим током.
- Не работайте с электронным оборудованием и с фотокамерой в присутствии горючих газов: это может привести к взрыву или пожару.
- Не берите изделие мокрыми руками. Несоблюдение этого требования может привести к поражению электрическим током.
- Храните устройство в недоступном для детей месте. Несоблюдение этого требования может привести к травме.
- Не оставляйте изделие в местах с высокой температурой, например в оставленном на солнце закрытом автомобиле. Тепло может вызвать повреждение внутренних частей устройства и привести к пожару.

Меры предосторожности при использовании
- Когда вы не пользуетесь устройством ME-1, храните его в чехле, который входит в комплект поставки.
- Не пользуйтесь изделием при температуре ниже 0 °C или выше 40 °C. Несоблюдение этой меры предосторожности может вызвать повреждение изделия.
- Не роняйте ME-1 и не подвергайте его сильным ударам или вибрации. Несоблюдение этой меры предосторожности может вызвать повреждение изделия или вызвать сбои в работе.
- Не помещайте на изделие тяжелых предметов и не подвергайте его высокой нагрузке. Несоблюдение этих мер предосторожности может вызвать повреждение или сбои в работе.
- Не поднимайте фотокамеру, удерживая только за ME-1.
- Не тяните и не дергайте кабели или микрофон, поскольку это может вызвать отсоединение или отстегивание кабеля.
- Устройство может работать со сбоями при использовании вблизи радиоприемников или других устройств, которые генерируют сильные статические заряды или магнитные поля.
- Если ME-1 не будет использоваться в течение длительного периода времени, храните его в прохладном сухом месте, чтобы предотвратить образование плесени и коррозии. Не храните его под прямыми солнечными лучами, вместе с нафталиновыми или камфорными средствами от моли.
- Прежде чем приступать к регулировке угла нацеливания ME-1, выньте кабель из держателя.
- Прежде чем приступать к регулировке угла нацеливания ME-1, ослабьте фиксирующий винт, затем осторожно измените положение микрофона. *Не применяйте силу.* Несоблюдение этой меры предосторожности может привести к повреждению устройства.
- ME-1 может улавливать звуки, издаваемые во время записи фотокамерой и объективом.
- ME-1 может улавливать звуки, вызванные изменением положения микрофона во время записи.
- Если ветровой экран влажный, тщательно высушите его, прежде чем поместить на хранение.
- Влажный ветровой экран может испачкать одежду или другие предметы.
- Встроенная вспышка некоторых фотокамер может не срабатывать, когда на башмаке принадлежностей установлена вспышка ME-1. В этом случае снимите ME-1, прежде чем воспользоваться встроенной вспышкой.

Основные особенности
ME-1 оснащен системой подавления вибраций для снижения шума от вибраций при автофокусировке и фильтром низких частот, который снижает шум ветра и других низкочастотных источников.

Компоненты ME-1
① Выключатель низкочастотного фильтра
② Горизонтальные направляющие
③ Фиксирующий винт
④ Держатель для кабеля
⑤ Гнездо штатива
⑥ Монтажное основание
⑦ Фиксирующее кольцо
⑧ Ветровой экран

Выключатель фильтра низких частот
Выберите FLAT (Плоская характеристика) обычного использования или L-CUT (Отсечение НЧ) для снижения шума ветра и других низкочастотных шумов. Учтите, что если задействовать выключатель во время записи, шум может быть записан.

Применение ME-1
1. Прикрепите ветровой экран, совместив прорезь на экране с выступающей частью микрофона (рис. 1-а).
2. Надвиньте монтажное основание на башмак для принадлежностей на фотокамере (рис. 1-b) и затяните фиксирующее кольцо (рис. 1-с). Учтите, что когда к фотокамере подключен микрофон, функция подавления вибраций может вызвать дрожание звука.
3. Выключите фотокамеру и вставьте стереомиништекер (φ 3,5 мм) ME-1 в гнездо для микрофона на фотокамере (рис. 1-d).
4. Вставьте кабель в держатель для кабеля (рис. 1-e).

Технические характеристики

Тип	Обратно-электретный конденсаторный микрофон
Количество каналов	2 (стерео)
Направленность	Однонаправленный
Частотный диапазон	70–16 000 Гц
Чувствительность	-42 дБ (0 дБ = 1 В/Па,1 кГц)
Отношение сигнал/шум	не менее 60 дБ
Низкочастотный фильтр	Управляется выключателем низкочастотного фильтра
Питание	От фотокамеры (1–10 В)
Разъем	С позолоченными контактами, L-образный стерео-миништекер (φ 3,5 мм)
Длина кабеля	Около 300 мм
Размеры (Ш × ЧВ × ЧГ)	Около 38 × 79 × 87 мм (только ME-1, без кабеля и выступающих частей); 38 × 79 × 100 мм (с ветровым экраном, но без кабеля и выступающих частей)
Масса	Около 92 г (только ME-1); 93 г (с ветровым экраном)
Рабочая температура	0–40 °C
Принадлежности в комплекте	Ветровой экран, мягкий чехол

- Все рисунки относятся к окружающей температуре в 20 °C, если не указано иное.
- Технические характеристики не зависят ни от каких устройств, к которым может быть подключен микрофон.
- В результате совершенствования данного изделия его характеристики и внешний вид могут быть изменены.

Nederlands

Bedankt voor het aanschaffen van een Nikon ME-1 stereomicrofoon voor camera's met microfoonaansluitingen (voor informatie of uw camera geschikt is voor een externe microfoon, raadpleeg de camerahandleiding). De ME-1 is niet uitgerust met een batterij of aan/uit schakelaar: stroom wordt geleverd via de camera.

Lees voor gebruik de waarschuwingen en andere informatie in deze handleiding en in de documentatie die met de camera is meegeleverd.

Kennisgevingen voor klanten in Europa
Dit pictogram geeft aan dat dit product via gescheiden inzameling moet worden afgevoerd.
Het volgende is alleen van toepassing op gebruikers in Europese landen:
- Dit product moet gescheiden van het overige afval worden ingeleverd bij een daarvoor bestemd inzamelingspunt. Gooi niet samen met het huishoudelijk afval weg.
- Neem voor meer informatie contact op met de leverancier of de gemeentelijke reinigingsdienst.

Veiligheidsmaatregelen
Om verzekerd te zijn van een goede werking, dient u deze handleiding goed door te nemen voordat u het product gebruikt. Bewaar deze handleiding na het lezen op een plek die bekend is bij iedereen die het product gebruikt.

⚠ WAARSCHUWINGEN
- Probeer dit product niet te demonteren of aan te passen. Het aanraken van de interne delen van het product kan letsel tot gevolg hebben. Breng in het geval van een storing het product naar een verkooppunt of een door Nikon geautoriseerd servicecenter voor inspectie.
- Bemerkt u hitte, rook of een ongebruikelijke geur komend vanuit het apparaat, stop onmiddellijk het gebruik en breng het product naar een verkooppunt of een door Nikon geautoriseerd servicecenter voor inspectie. Voortgaand gebruik kan leiden tot letsel.
- Droog bewaren. Het niet in acht nemen van deze voorzorgsmaatregel kan brand of een elektrische schok tot gevolg hebben.
- Gebruik elektronische apparatuur niet in de nabijheid van ontvlambaar gas, omdat dit kan leiden tot explosie of brand.
- Niet met natte handen aanraken. Het niet in acht nemen van deze voorzorgsmaatregel kan een elektrische schok veroorzaken.
- Buiten bereik van kinderen houden. Het niet in acht nemen van deze waarschuwing kan leiden tot letsel.
- Laat niet in ruimtes achter die aan hoge temperaturen worden blootgesteld, zoals in een afgesloten auto of direct zonlicht. Hitte kan nadelige gevolgen hebben voor de interne delen en mogelijk brand veroorzaken.

Voorzorgsmaatregelen voor gebruik
- Bewaar de ME-1 in de meegeleverde draagtas wanneer deze niet in gebruik is.
- Niet gebruiken bij temperaturen lager dan 0 °C of hoger dan 40 °C. Het niet in acht nemen van deze voorzorgsmaatregel kan storing van het product tot gevolg hebben.
- Laat de ME-1 niet vallen of onderwerp het niet aan sterke schokken of trillingen. Het niet in acht nemen van deze voorzorgsmaatregel kan het product beschadigen of zorgen dat het defect raakt.
- Plaats het niet onder zware voorwerpen of onderwerp het niet aan zware belasting. Het niet in acht nemen van deze voorzorgsmaatregelen kunnen schade of een defect veroorzaken.
- Til de camera niet op met behulp van alleen de ME-1.
- Trek niet of geef geen ruk aan de kabel of microfoon. Hierdoor kan de kabel losraken of knikken.
- Het apparaat werkt mogelijk niet als deze in de nabijheid van radiozenders wordt gebruikt of andere apparatuur die sterke statische ladingen of magnetische velden produceren.
- Als de ME-1 voor langere tijd niet wordt gebruikt, bewaar het op een koele, droge plek om schimmel- en roestvorming te voorkomen. Berg niet op met nafta- of kamfermotballen of in direct zonlicht.
- Verwijder vòòr het aanpassen van de hoek van de ME-1 de kabel uit de kabelstop.
- Maak vòòr het aanpassen van de hoek van de ME-1, de borgschroef los en verplaats vervolgens de microfoon op voorzichtige wijze. *Oefen geen kracht uit.* Het niet in acht nemen van deze voorzorgsmaatregel kan het apparaat beschadigen.
- De ME-1 kan geluiden opvangen die door de camera of het objectief worden gemaakt tijdens het opnemen.
- De ME-1 kan geluiden opvangen die worden veroorzaakt door het verplaatsen van de microfoon tijden het opnemen.
- Als de windkap nat is, dient u deze grondig droog te maken, voordat het wordt opgeborgen.
- De windkap kan bij vochtige omstandigheden vlekken veroorzaken op kleding of andere voorwerpen.
- De ingebouwde flitser van sommige camera's kan mogelijk niet flitsen wanneer de ME-1 op de accessoireschoen is gemonteerd. Als dit zich voordoet, verwijder de ME-1 voordat de ingebouwde flitser wordt gebruikt.

Voornaamste functies
De Me-1 beschikt over vibratiereductie om trillingsruis tijdens autofocus te verminderen en een laagafvalfilter dat de windruis en andere ruis met een lage frequentie vermindert.

Onderdelen van de ME-1
① Schakelaar laagafvalfilter
② Horizontale geleider
③ Borgschroef
④ Kabelstop
⑤ Statiefaansluiting
⑥ Bevestigingsvoet
⑦ Borgring
⑧ Windkap

Schakelaar laagafvalfilter
Selecteer FLAT voor normaal gebruik, L-CUT om windruis en andere ruis met lage frequentie te verminderen. Indien de schakelaar wordt bediend tijdens het opnemen, wordt de ruis mogelijk opgenomen.

De ME-1 gebruiken
1. Bevestig de windkap door de groef in de kap over het uitstekende deel op de microfoon te plaatsen (Figuur 1-a).
2. Schuif de bevestigingsvoet in de accessoireschoen van de camera (Figuur 1-b) en draai de borgring vast (Figuur 1-c). Als de microfoon door elkaar wordt geschud terwijl deze aan de camera is bevestigd, kan vibratiereductie er voor zorgen dat de microfoon gaat wiebelen.
3. Schakel de camera uit en steek de ME-1 stereoministekker (ø 3,5 mm) in de externe microfoonaansluiting van de camera (Figuur 1-d).
4. Plaats de kabel in de kabelstop (Figuur 1-e).

Specificaties

Type	Achter-electret-condensatiemicrofoon
Aantal kanalen	2 (stereo)
Richtingsgevoeligheid	Uniedirectioneel
Frequentiebereik	70–16.000 Hz
Gevoeligheid	-42 dB (0 dB=1V/Pa, 1kHz)
Signaal-ruisverhouding	60 dB of hoger
Laagafvalfilter	Geregeld door schakelaar van laagafvalfilter
Netvoeding	Bij de camera inbegrepen (1–10 V)
Stekker	Vergulde, L-vormige stereo-ministekker (ø 3,5 mm)
Kabellengte	Ca. 300 mm
Afmetingen (B × H × D)	Ca. 38 × 79 × 87 mm (alleen voor ME-1, exclusief kabel en uitstekende delen); 38 × 79 × 100 mm (inclusief windkap maar exclusief kabel en uitstekende delen)
Gewicht	Ca. 92 g (alleen voor ME-1); 93 g (inclusief windkap)
Gebruikstemperatuur	0–40 °C
Meegeleverde accessoires	Windkap, draagtas

- Tenzij anders vermeld, zijn alle afbeeldingen geschikt voor een omgevingstemperatuur van 20 °C.
- Specificaties zijn onafhankelijk van het apparaat waarop de microfoon kan worden aangesloten.
- Verbeteringen in het product kunnen leiden tot onaangekondigde wijzigingen in specificaties en uiterlijk.

Italiano

Grazie per aver acquistato un microfono stereo Nikon ME-1 per fotocamere dotate di ingressi per microfono (per informazioni sull'uso di un microfono esterno con la vostra fotocamera, fate riferimento al manuale della fotocamera). ME-1 non è dotato di batteria né di interruttore on/off: l'alimentazione è fornita dalla fotocamera.

Prima dell'uso, leggere le avvertenze e tutte le informazioni presenti all'interno di questo manuale oltre alla documentazione fornita assieme alla fotocamera.

Avviso per gli utenti residenti in Europa
Questo simbolo indica che il presente prodotto deve essere smaltito negli appositi contenitori di rifiuti.
Le seguenti istruzioni sono rivolte esclusivamente agli utenti di paesi europei:
- Il presente prodotto deve essere smaltito nell'apposito contenitore di rifiuti. Non smaltire insieme ai rifiuti domestici.
- Per ulteriori informazioni, vi preghiamo di contattare le autorità locali responsabili dello smaltimento dei rifiuti.

Precauzioni inerenti la sicurezza
Per assicurare un corretto impiego, leggete interamente questo manuale prima di utilizzare il prodotto. Una volta letto, si consiglia di conservare il manuale in un luogo facilmente accessibile da chiunque farà uso del prodotto.

⚠ AVVERTENZE
- Non tentare di smontare né di modificare. Il contatto con le parti interne del prodotto potrebbe provocare delle lesioni. In caso di malfunzionamento, riportare il prodotto presso il punto vendita o presso un centro di assistenza autorizzato Nikon per un controllo.
- Se si dovesse ravvisare un surriscaldamento, fumo o un odore insolito proveniente dall'apparecchio, interrompere immediatamente il funzionamento e riportare il prodotto presso il punto vendita o presso un centro di assistenza autorizzato Nikon per un controllo. Un utilizzo continuato potrebbe provocare lesioni.
- Conservare il prodotto in un luogo asciutto. La mancata osservanza di questa indicazione può provocare incendi o scosse elettriche.
- Per evitare il rischio di esplosioni o incendi, non utilizzate attrezzature elettroniche in ambienti saturi di gas infiammabili.
- Non toccare con le mani bagnate. La mancata osservanza di questa indicazione può provocare scosse elettriche.
- Tenete lontano dalla portata dei bambini. La mancata osservanza di questa precauzione può provocare lesioni.
- Non lasciare il prodotto in luoghi esposti a temperature elevate, come in un'automobile chiusa o alla luce diretta del sole. Il calore può avere effetti avversi sulle parti interne del dispositivo, causando incendi.

Precauzioni per l'uso
- Quando non la si utilizza, conservare l'unità all'interno della custodia fornita in dotazione.
- Non utilizzare con temperature inferiori a 0 °C o superiori a 40 °C. La mancata osservanza di questa indicazione può provocare malfunzionamenti del prodotto.
- Evitare cadute dell'unità ME-1 e di sottoporlo a forti scosse o vibrazioni. La mancata osservanza di questa indicazione può danneggiare il prodotto o provocarne il malfunzionamento.
- Non sottoporre né sottomettere il prodotto a oggetti e carichi pesanti. La mancata osservanza di questa indicazione potrebbe provocare il danneggiamento o il malfunzionamento del prodotto.
- Non sollevare il prodotto afferrandolo dall'unità ME-1.
- Non tirare né dare strattoni al cavo o al microfono, ciò potrebbe scollegare o spezzare il cavo.
- Il dispositivo potrebbe non funzionare correttamente se utilizzato nelle vicinanze di radio trasmettitori o di altri dispositivi che producono forti scariche elettrostatiche o campi magnetici.
- Se l'unità ME-1 non verrà usata per un periodo di tempo prolungato, conservarla in un luogo fresco e asciutto per evitare muffa e ruggine. Non conservarlo sotto la luce diretta del sole o con palline di naftalina o canfora.
- Rimuovere il cavo dall'arresto cavo prima di regolare l'angolo dell'uità ME-1.
- Prima di regolare l'angolo dell'unità ME-1, allentare la vite di bloccaggio e riposizionare delicatamente il microfono. *Non applicare eccessiva forza.* La mancata osservanza di questa indicazione potrebbe danneggiare il dispositivo.
- L'unità ME-1 potrebbe ricevere i suoni prodotti dalla fotocamera o dall'obiettivo durante la registrazione.
- L'unità ME-1 potrebbe captare i suoni prodotti dal riposizionamento del microfono durante la registrazione.
- Se lo schermo antivento è bagnato, asciugarlo completamente prima di conservarlo.
- Lo schermo antivento quando è umido potrebbe macchiare gli abiti o altri oggetti.
- Su alcune fotocamere, il flash incorporato potrebbe non attivarsi quando ME-1 è montato sulla slitta accessori. Se ciò dovesse accadere, rimuovere ME-1 prima di usare il flash incorporato.

Funzionalità principali
L'unità ME-1 dispone della riduzione vibrazioni per la riduzione del disturbo delle vibrazioni durante la messa a fuoco automatica e di un filtro taglia-basso che riduce il disturbo del vento e altri disturbi a bassa frequenza.

Componenti dell'unità ME-1
① Interruttore del filtro taglia-basso
② Guida orizzontale
③ Vite di bloccaggio
④ Arresto cavo
⑤ Attacco per treppiedi
⑥ Piede di montaggio
⑦ Anello di bloccaggio
⑧ Schermo antivento

L'interruttore del filtro taglia-basso
Selezionare FLAT per l'uso normale, L-CUT per ridurre i disturbi del vento e altri disturbi a bassa frequenza. Prestare attenzione al fatto che i rumori possono essere registrati se si aziona il commutatore durante la registrazione.

Come utilizzare l'unità ME-1
1. Fissare lo schermo antivento posizionando la scanalatura sullo schermo al di sopra della sporgenza del microfono (Figura 1-a).
2. Far scivolare il piede di montaggio nella slitta accessori della fotocamera (Figura 1-b) e stringere l'anello di bloccaggio (Figura 1-c). Notare che la riduzione vibrazioni potrebbe causare delle oscillazioni del microfono se esso viene scosso mentre è attaccato alla fotocamera.
3. Spegnere la fotocamera e inserire lo spinotto mini jack stereo ME-1 (φ 3,5 mm) nell'ingresso microfono esterno della fotocamera (Figura 1-d).
4. Posizionare il cavo nell'arresto cavo (Figura 1-e).

Caratteristiche

Tipo	Microfono a condensatore back-electret
Numero di canali	2 (stereo)
Direzionalità	Unidirezionale
Risposta in frequenza	70–16.000 Hz
Sensibilità	-42 dB (0 dB=1V/Pa, 1kHz)
Rapporto segnale/rumore	60 dB o superiore
Filtro taglia-basso	Controllato dall'interruttore del filtro taglia-basso
Fornitura di energia	Fornita dalla fotocamera (1–10 V)
Spina	Spinotto mini-jack stereo a L placcato oro (φ3,5 mm)
Lunghezza del cavo	Circa 300 mm
Dimensioni (L × A × P)	Circa 38 × 79 × 87 mm (solo ME-1, escluse le sporgenze e il cavo); 38 × 79 × 100 (incluso lo schermo antivento e esclusi il cavo e le sporgenze).
Peso	Circa 92 gr. (solo ME-1); 93 gr. (incluso schermo antivento)
Temperatura di funzionamento	0–40 °C
Accessori in dotazione	Schermo antivento, custodia morbida

- A meno che non sia diversamente specificato, tutte le figure si riferiscono a una temperatura ambiente di 20 °C.
- Le specifiche tecniche sono indipendenti da qualsiasi dispositivo cui possa essere collegato il microfono.
- Eventuali migliorie apportate a questo prodotto potrebbero comportare modifiche non annunciate alle specifiche e all'aspetto del prodotto.

Polski

Dziękujemy za zakup mikrofonu stereofonicznego ME-1 firmy Nikon do użytku z aparatami posiadającymi wejście mikrofonu (aby dowiedzieć się, czy z twoim aparatem można używać mikrofonu zewnętrznego, sprawdź instrukcję obsługi aparatu). ME-1 nie jest wyposażony w baterie, bądź przycisk Wł/Wył: zasilanie dostarczane jest z aparatu.

Przed rozpoczęciem użytkowania, należy przeczytać ostrzeżenia i inne informacje zawarte w niniejszej instrukcji, a także w dokumentacji dostarczonej wraz z aparatem.

Uwagi dla klientów w Europie
Ten symbol wskazuje, że dany produkt jest objęty oddzielnym systemem zbiórki odpadów.
Poniższe informacje dotyczą tylko użytkowników w krajach UE:
- Ten produkt należy wyrzucać do śmieci osobno w odpowiednich punktach zbiórki odpadów. Nie należy go wyrzucać razem z odpadami z gospodarstw domowych.
- Więcej informacji można uzyskać u sprzedawcy lub w wydziale miejscowych władz zajmującym się utylizacją odpadów.

Zasady bezpieczeństwa
Aby zapewnić prawidłowe działanie urządzenia, przed rozpoczęciem użytkowania należy dokładnie przeczytać niniejszą instrukcję obsługi. Po przeczytaniu należy umieścić ją w miejscu dostępnym dla wszystkich osób, które korzystają z tego produktu.

⚠ OSTRZEŻENIA
- Nie demontować ani nie modyfikować. Dotknięcie wewnętrznych części produktu może spowodować skaleczenie. W razie awarii, produkt należy zanieść do punktu zakupu lub autoryzowanego serwisu firmy Nikon w celu sprawdzenia.
- W razie zauważenia wydzielania się ciepła, dymu lub dziwnego zapachu z urządzenia, należy natychmiast zaprzestać jego użytkowania i zanieść do punktu zakupu lub autoryzowanego serwisu firmy Nikon w celu sprawdzenia. Dalsze użytkowanie może prowadzić do obrażeń ciała.
- Utrzymywać w suchości. Nieprzestrzeganie tego zalecenia może doprowadzić do pożaru lub porażenia prądem.
- Nie należy używać urządzeń elektronicznych w pobliżu łatwopalnego gazu, ponieważ istnieje wówczas niebezpieczeństwo wybuchu lub pożaru.
- Nie obsługiwać mokrymi dłońmi. Nieprzestrzeganie tego zalecenia może doprowadzić do porażenia prądem.
- Przechowuj w miejscu niedostępnym dla dzieci. Nieprzestrzeganie tego zalecenia może spowodować obrażenia ciała.
- Nie pozostawiać w miejscach narażonych na wysokie temperatury, takich jak zamknięte auto lub miejsce bezpośrednio nasłonecznione.

Zalecenia dotyczące użytkowania
- Gdy mikrofon ME-1 nie jest używany, przechowuj go w dostarczonym futerale.
- Nie używać w temperaturach poniżej 0 °C ani powyżej 40 °C. Nieprzestrzeganie tego zalecenia może doprowadzić do awarii produktu.
- Nie wolno upuszczać mikrofonu ME-1 ani wystawiać go na działanie silnych uderzeń bądź drgań. Nieprzestrzeganie tego zalecenia może doprowadzić do uszkodzenia lub nieprawidłowego działania produktu.
- Nie umieszczać pod ciężkimi przedmiotami ani nie poddawać innym obciążeniom. Nieprzestrzeganie tego zalecenia może doprowadzić do uszkodzenia lub nieprawidłowego działania produktu.
- Nie podnosić aparatu trzymając jedynie za mikrofon ME-1.
- Nie wolno pociągać ani szarpać kabla i mikrofonu, gdyż może to rozłączyć lub przerwać kabel.
- Urządzenie może nie działać poprawnie w otoczeniu, gdzie znajdują się przekaźniki radiowe czy inne urządzenia wytwarzające silne ładunki elektrostatyczne lub pola magnetyczne.
- Jeśli mikrofon ME-1 nie będzie używany przez długi okres, przechowuj go w chłodnym i suchym miejscu, aby zapobiec powstawaniu pleśni i rdzy. Nie należy przechowywać w miejscach nasłonecznionych lub w obecności środków przeciw molom zawierających naftalinę bądź kamforę.
- Wyjmij kabel z blokady kabla przed wykonaniem regulacji kąta mikrofonu ME-1.
- Przed wykonaniem regulacji kąta mikrofonu ME-1, poluźnij nakrętkę blokady, po czym wypozycjonuj mikrofon. *Nie używaj siły.* Nieprzestrzeganie tego zalecenia może doprowadzić do uszkodzenia urządzenia.
- Podczas nagrywania mikrofon ME-1 może rejestrować dźwięki aparatu lub obiektywu.
- Podczas nagrywania mikrofon ME-1 może rejestrować dźwięki spowodowane pozycjonowaniem mikrofonu.
- Jeśli gąbka tłumiąca mikrofonu jest mokra, wysusz ją dokładnie przed odłożeniem do przechowania.
- Gąbka tłumiąca mikrofonu może zaplamić ubranie lub inne przedmioty gdy jest wilgotna.
- Wbudowana lampa błyskowa w przypadku niektórych aparatów może nie działać kiedy ME-1 jest umocowane na sankach mocujących. W takim przypadku należy zdjąć ME-1 przed użyciem wbudowanej lampy błyskowej.

Główne cechy
Mikrofon ME-1 wyposażony jest w funkcję redukcji drgań w celu redukcji odgłosów drgań podczas działania autofokusa. Posiada także filtr górnoprzepustowy niwelujący szum wiatru i inne dźwięki o niskiej częstotliwości.

Części mikrofonu ME-1
① Pokrętło filtra górnoprzepustowego
② Szyna ustawienia poziomego
③ Nakrętka blokady
④ Blokada kabla
⑤ Gniazdo mocowania statywu
⑥ Stopka mocująca
⑦ Pierścień blokujący
⑧ Gąbka tłumiąca

Pokrętło filtra górnoprzepustowego
Ustaw FLAT do normalnego użytkowania, a L-CUT, aby niwelować szum wiatru i inne dźwięki o niskiej częstotliwości. Zauważ, że jeśli pokrętło używane jest podczas nagrywania, dźwięk jego obracania też może się nagrać.

Używanie mikrofonu ME-1
1. Zamocuj gąbkę tłumiącą umieszczając jej rowek nad wybrzuszeniem na mikrofonie (Rysunek 1-a).
2. Wsuń stopkę mocującą do sanek mocujących aparatu (Rysunek 1-b) i zakręć pierścień blokujący (Rysunek 1-c). Należy zwrócić uwagę, że włączenie funkcji redukcji drgań może powodować chybotanie mikrofonu, jeśli po zamontowaniu do aparatu poddaje się go wstrząsom.
3. Wyłącz aparat i włóż wtyczkę stereo mini mikrofonu ME-1 (φ 3,5 mm) do zewnętrznego wejścia mikrofonu w aparacie (Rysunek 1-d).
4. Umieść kabel w blokadzie kabla (Rysunek 1-e).

Dane techniczne

Typ	Tylnoelektretowy mikrofon pojemnościowy
Liczba kanałów	2 (stereo)
Kierunkowość	Kierunkowy
Charakterystyka częstotliwościowa	70–16 000 Hz
Czułość	-42 dB (0 dB=1V/Pa,1kHz)
Stosunek sygnału do szumu	60 dB lub więcej
Filtr górnoprzepustowy	Kontrolowany pokrętłem filtra górnoprzepustowego
Źródło zasilania	Dostarczane z aparatu (1–10 V)
Wtyczka	Pozłacana wtyczka stereo mini typu L (φ 3,5 mm)
Długość kabla	około 300 mm
Wymiary (szer. × wys. × gł.)	Ok. 38 × 79 × 87 mm (sam mikrofon ME-1, bez kabla i wystających elementów); 38 × 79 × 100 mm (razem z gąbką tłumiącą, ale bez kabla i wystających elementów)
Ciężar	Ok. 92 g (sam mikrofon ME-1); 93 g (razem z gąbką tłumiącą)
Zakres temperatur pracy	0 – 40 °C
Akcesoria w zestawie	Gąbka tłumiąca mikrofonu, Futerał miękki

- Wszelkie liczby odnoszą się do temperatury otoczenia 20 °C, chyba że podano inaczej.
- Dane są niezależne od urządzenia do którego mikrofon może być podłączony.
- Udoskonalenia tego produktu mogą powodować niezapowiedziane zmiany danych technicznych i wyglądu zewnętrznego.

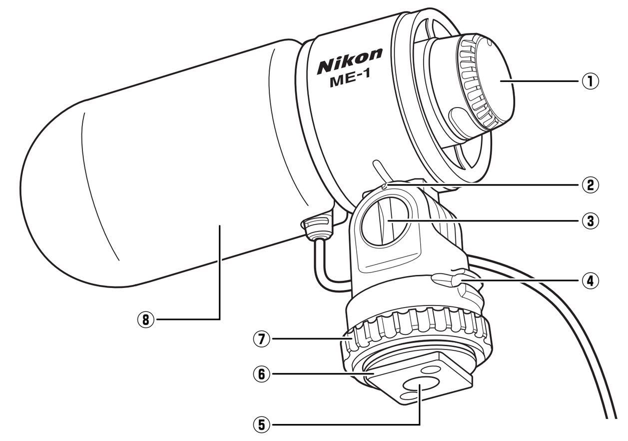

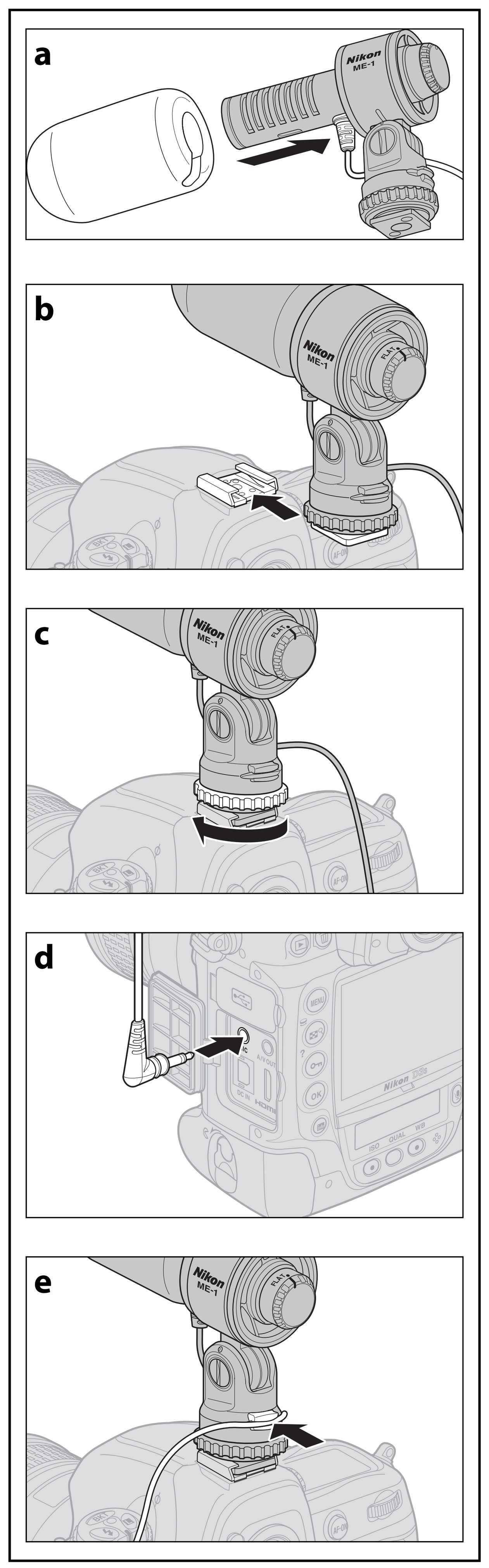

Obrázek 1/1. ábra/Obrázok 1/Slika 1/Joonis 1/
1. attēls/1 pav./Mynd 1/Figura 1/Мал. 1

Česká verze

Děkujeme vám, že jste zakoupili stereofonní mikrofon Nikon ME-1 pro fotoaparáty s konektorem pro mikrofon (informaci o tom, zda váš fotoaparát podporuje externí mikrofon, naleznete v návodu k fotoaparátu). ME-1 nemá žádnou baterii ani tlačítko pro vypnutí/zapnutí: energii dodává přístroji fotoaparát.

Před použitím si přečtěte varování a další informace obsažené v tomto návodu a v dokumentaci k fotoaparátu.

Upozornění pro zákazníky v Evropě
Tento symbol značí, že přístroj nepatří do komunálního odpadu.
Následující informace jsou určeny pouze uživatelům v evropských zemích:
- Likvidace tohoto výrobku se provádí v rámci tříděného odpadu na příslušném sběrném místě. Výrobek nedávejte do běžného komunálního odpadu.
- Další informace ohledně nakládání s odpadními produkty Vám poskytne dodavatel nebo místní úřad.

Bezpečnostní upozornění

Abyste zajistili správný provoz, přečtěte si před použitím produktu pečlivě tento návod k obsluze. Po přečtení uložte návod na místě dostupném všem potenciálním uživatelům produktu.

⚠ VAROVÁNÍ
- Produkt nerozebírejte ani neupravujte. Manipulace s vnitřními částmi produktu může vést ke zranění. V případě poruchy konzultujte problém s prodejcem nebo autorizovaným servisním centrem společnosti Nikon.
- Jestliže se zařízení začne přehřívat nebo z něj začne vycházet kouř či neobvyklý zápach, ukončete okamžitě jeho používání a odneste jej k prodejci či do autorizovaného servisního centra společnosti Nikon. Další provoz přístroje může vést ke zranění.
- Produkt udržujte v suchu. V opačném případě může dojít k požáru nebo k úrazu elektrickým proudem.
- Elektronické vybavení nepoužívejte v blízkosti hořlavých plynů, protože by mohlo dojít k požáru nebo výbuchu.
- Při manipulaci s přístrojem se ujistěte, že máte suché ruce. V opačném případě může přístroj způsobit úraz elektrickým proudem.
- Vybavení uchovávejte mimo dosah dětí. Zanedbání tohoto doporučení může vést k úrazu dítěte.
- Produkt neponechávejte na místech s vysokou teplotou, jako jsou uzavřené automobily, ani na přímém slunečním světle. Vysoké teploty mohou poškodit vnitřní části produktu a způsobit požár.

Bezpečnostní informace k použití

- Pokud mikrofon ME-1 nepoužíváte, uložte jej do dodaného pouzdra.
- Mikrofon ME-1 nepoužívejte při teplotách pod 0 °C nebo nad 40 °C. Při nedodržení těchto pokynů může dojít k poruše přístroje.
- Dejte pozor, abyste mikrofon ME-1 neupustili nebo jej nevystavili silnému rázu či vibracím. Při nedodržení těchto pokynů může dojít k poškození nebo poruše přístroje.
- Na mikrofon ME-1 nepokládejte těžké předměty ani na něj nepůsobte nadměrnou silou. Při nedodržení těchto pokynů může dojít k poškození nebo poruše přístroje.
- Nezvedejte fotoaparát pouze za mikrofon ME-1.
- Netahejte ani netrhejte za kabel či mikrofon, neboť by mohlo dojít k rozpojení nebo prasknutí kabelu.
- Produkt může selhávat při používání v blízkosti radiových vysílačů či jiných zařízení, která produkují silný statický náboj nebo magnetické pole.
- Pokud nebudete mikrofon ME-1 po delší dobu používat, uložte ho na chladném, suchém místě, abyste zabránili tvorbě plísní a koroze. Neukládejte mikrofon ME-1 na přímém slunečním světle ani společně s přípravky proti molům, jako je naftalín nebo kafr.
- Předtím, než seřídíte úhel náklonu mikrofonu ME-1, vyjměte kabel ze zarážky kabelu.
- Před nastavením úhlu náklonu mikrofonu ME-1 uvolněte pojistný šroub a poté jemně nakloňte mikrofon. ***Nepoužívejte sílu.*** Při nedodržení toho pokynu můžete přístroj poškodit.
- Mikrofon ME-1 může během nahrávání zachytit zvuky fotoaparátu nebo objektivu.
- Mikrofon ME-1 může během nahrávání zachytit zvuky způsobené změnou náklonu mikrofonu.
- Jestliže je ochrana proti větru (windscreen) vlhká, před uskladněním ji důkladně osušte.
- Mokrá ochrana proti větru (windscreen) může zanechávat skvrny na oblečení a dalších předmětech.
- Pokud je mikrofon ME-1 nasazen do sáněk pro upevnění příslušenství, může dojít u některých fotoaparátů k odpojení vestavěného blesku. Dojde-li k takovéto situaci, sejměte mikrofon ME-1 před použitím vestavěného blesku ze sáněk fotoaparátu.

Základní funkce

Mikrofon ME-1 obsahuje funkci redukce vibrací, která redukuje vibrační šum během zaostřování, a funkci filtru pro potlačení nízkých frekvencí, která redukuje hluk větru a další nízkofrekvenční šumy.

Části mikrofonu ME-1

① Spínač filtru pro potlačení nízkých frekvencí
② Vodorovné vodítko
③ Pojistný šroub
④ Zarážka kabelu
⑤ Stativový závit
⑥ Upevňovací patka
⑦ Aretační kroužek
⑧ Ochrana proti větru (windscreen)

Spínač filtru pro potlačení nízkých frekvencí
Zvolte FLAT pro normální použití, L-CUT pro redukci hluku větru a dalšího nízkofrekvenčního šumu. Upozorňujeme, že při použití spínače během nahrávání může dojít k zaznamenání mechanického hluku sepnutí spínače.

Použití mikrofonu ME-1

1 Připevněte ochranu proti větru (windscreen) tak, aby vybrání na její zadní straně směřovalo k výstupku na mikrofonu (obrázek 1-a).
2 Zasuňte upevňovací patku do sáněk pro upevnění příslušenství fotoaparátu (obrázek 1-b) a utáhněte aretační kroužek (obrázek 1-c). Uvědomte si, že funkce redukce vibrací může způsobit chvění zvuku zaznamenávaného mikrofonem, pokud se mikrofon po připojení k fotoaparátu chvěje.
3 Vypněte fotoaparát a zasuňte konektor typu mini jack (ø 3,5 mm) na kablíku mikrofonu ME-1 do zdířky pro externí mikrofon na fotoaparátu (obrázek 1-d).
4 Vložte kabel do zarážky kabelu (obrázek 1-e).

Specifikace

Typ	Kondenzátorový back-elektretový mikrofon
Počet kanálů	2 (stereo)
Směrová charakteristika	Směrový mikrofon
Frekvenční charakteristika	70–16 000 Hz
Citlivost	–42 dB (0 dB = 1 V/Pa, 1 kHz)
Poměr signál/šum	60 dB nebo více
Filtr pro potlačení nízkých frekvencí	Ovládaný pomocí spínače
Napájení	Prostřednictvím fotoaparátu (1–10 V)
Konektor	Pozlacený stereofonní konektor typu mini jack (ø 3,5 mm) ve tvaru L
Délka kabelu	Přibl. 300 mm
Rozměry (š×v×h)	Přibl. 38 × 79 × 87 mm (pouze ME-1, bez kabelu a výstupku); 38 × 79 × 100 mm (včetně ochrany proti větru (windscreen), ale bez kabelu a výstupku)
Hmotnost	Přibl. 92 g (pouze ME-1); 93 g (včetně ochrany proti větru (windscreen))
Provozní teplota	0–40 °C
Dodávané příslušenství	Ochrana proti větru (windscreen), měkké pouzdro

- Pokud není uvedeno jinak, všechny hodnoty platí pro okolní teplotu ve výši 20 °C.
- Specifikace jsou nezávislé na jakémkoliv zařízení, ke kterému by mohl být mikrofon připojen.
- Inovace tohoto produktu mohou vyústit v neoznámené změny specifikace a vnějšího vzhledu zařízení.

Slovenčina

Ďakujeme, že ste si zakúpili stereo mikrofón Nikon ME-1 určený pre fotoaparáty s mikrofónnymi konektormi jack (informácie o možnosti používať Váš fotoaparát s externým mikrofónom nájdete v príručke k fotoaparátu). ME-1 nie je vybavený batériou ani vypínačom: energia je dodávaná z fotoaparátu.

Pred použitím si prečítajte upozornenia a iné informácie v tejto príručke a v dokumentácii dodávanej s fotoaparátom.

Poznámky pre užívateľov v Európe
Tento symbol označuje, že výrobok treba odovzdať do separovaného odpadu.
Nasledujúce upozornenie platí len prepoužívateľov v európskych krajinách:
- Tento výrobok je určený na separovaný zber na vhodnom zbernom mieste. Nevyhadzujte ho do bežného domového odpadu.
- Ďalšie informácie získate od predajcu alebo miestnych úradov zodpovedných za likvidáciu odpadov.

Bezpečnostné upozornenia

Pre zabezpečenie správnej prevádzky si pred používaním tohto produktu pozorne prečítajte túto užívateľskú príručku. Po jej prečítaní odložte užívateľskú príručku na mieste dostupnom všetkým potenciálnym používateľom tohto produktu.

⚠ VÝSTRAHY
- Nepokúšajte sa o rozobratie alebo pozmenenie výrobku. Pri dotyku jeho vnútorných častí sa môžete poraniť. V prípade poruchy sa obráťte na miesto, kde ste produkt zakúpili alebo na autorizované servisné stredisko Nikon.
- Ak zaznamenáte teplo, dym alebo nezvyčajný zápach vychádzajúci zo zariadenia, okamžite prerušte používanie a obráťte sa na miesto, kde ste produkt zakúpili alebo na autorizované servisné stredisko Nikon. Ďalšie používanie môže viesť k zraneniu.
- Udržiavajte v suchu. Nedodržanie tohto opatrenia by mohlo viesť k požiaru alebo úrazu elektrickým prúdom.
- Elektronické zariadenia nepoužívajte v blízkosti horľavých plynov, pretože to môže spôsobiť výbuch alebo požiar.
- Nechytajte mokrými rukami. Nedodržanie tohto opatrenia by mohlo spôsobiť úraz elektrickým prúdom.
- Uchovávajte mimo dosahu detí. Nedodržanie tohto opatrenia môže spôsobiť úraz.
- Nenechávajte na miestach vystavených vysokým teplotám, ako v uzavretom automobile alebo na priamom slnečnom svetle. Teplo môže nepriaznivo ovplyvniť vnútorné časti zariadenia, spôsobiť požiar.

Vystrahy pre používanie

- Ak ME-1 nepoužívate, uschovajte ho v dodávanom puzdre.
- Nepoužívajte pri teplotách pod 0 °C alebo viac ako 40 °C. Nedodržanie tohto opatrenia by mohlo spôsobiť poruchu produktu.
- Nepúšťajte ME-1 na zem a nevystavujte ho silným otrasom alebo vibráciám. Nedodržanie tohto opatrenia by mohlo produkt poškodiť alebo spôsobiť poruchu.
- Neklaďte pod ťažké predmety a nevystavujte veľkým zaťažiam . Nedodržanie tohto opatrenia by mohlo produkt zničiť alebo spôsobiť poruchu.
- Fotoaparát nezdvíhajte len za ME-1.
- Neťahajte alebo netrhajte káblom alebo mikrofónom, pretože by to mohlo kábel odpojiť alebo pretrhnúť.
- Prístroj nemusí správne fungovať, ak je použitý v blízkosti rádiových vysielačov alebo iných zariadení, ktoré vytvárajú silné statické náboje alebo magnetické polia.
- Ak sa ME-1 nebude dlhší čas používať, uskladnite ho na chladom a suchom mieste, aby sa predišlo vytváraniu plesní a hrdze. Neskladujte na priamom slnečnom svetle ani s naftalínovými či gáfrovými guličkami proti moliam.
- Pred prispôsobením uhla ME-1, vyberte kábel z jeho brzdiacej drážky.
- Pred prispôsobením uhla ME-1, uvoľnite poistnú skrutku a potom jemne nastavte mikrofón do požadovanej polohy. ***Nepoužívajte silu.*** Nedodržanie tohto opatrenia by mohlo prístroj poškodiť.
- ME-1 môže počas nahrávania zachytiť zvuky spôsobené fotoaparátom alebo objektívom.
- ME-1 môže počas nahrávania zachytiť zvuky spôsobené nastavovaním polohy mikrofónu.
- Ak je protiveterná ochrana mokrá, pred uskladnením ju dôkladne osušte.
- Protiveterná ochrana môže znečistiť oblečenie alebo iné predmety, keď je vlhká.
- Vstavaný blesk v niektorých fotoaparátoch nevydá záblesk, ak je ME-1 upevnený v drážke na príslušenstvo. Ak k tomu dôjde, pred použitím vstavaného blesku odstráňte ME-1.

Hlavné vlastnosti

ME-1 disponuje redukciou vibrácie pre zníženie hluku vibrácií počas automatického zaostrovania a filtrom na potlačenie nízkych frekvencií, ktorý obmedzuje hluk vetra a iný nízkofrekvenčný šum.

Časti ME-1

① Prepínač filtra na potlačenie nízkych frekvencií
② Horizontálne vodítko
③ Poistná skrutka
④ Poistná skrutka
⑤ Závit na pripojenie statívu
⑥ Upevňovacia pätica
⑦ Zaisťovací krúžok
⑧ Protiveterná ochrana

Prepínač filtra na potlačenie nízkych frekvencií
Zvoľte FLAT pre bežné použitie, L-CUT pre zníženie hluku vetra a ďalšieho nízkofrekvenčného šumu. Pamätajte, že ak počas nahrávania narábate s prepínačom, môže sa nahrať hluk.

Používanie ME-1

1 Pripevnite protiveternú ochranu, zasadením drážky na ochrane do výstupku na mikrofóne (Obrázok 1-a).
2 Nasuňte upevňovaciu päticu do sánok fotoaparáta (Obrázok 1-b) a dotiahnite zaisťovací krúžok (Obrázok 1-c). Berte do úvahy, že redukcia vibrácie môže spôsobiť chvenie mikrofónu, ak sa ním potrasie, kým je pripojený k fotoaparátu.
3 Vypnite fotoaparát a vložte ME-1 stereofónny konektor typu mini jack (φ 3,5 mm) do externého jack konektora fotoaparátu určeného pre mikrofón (Obrázok 1-d).
4 Kábel dajte do jeho brzdiacej drážky (Obrázok 1-e).

Špecifikácie

Typ	Back-elektretový kondenzátorový mikrofón
Počet kanálov	2 (stereo)
Smerovosť	Jednosmerný
Frekvenčná odozva	70 – 16 000 Hz
Citlivosť	-42 dB (0 dB=1V/Pa,1kHz)
Pomer signál/šum	60 dB alebo viac
Filter na potlačenie nízkych frekvencií	Ovládateľné prepínačom filtra na potlačenie nízkych frekvencií
Napájanie	Napájané fotoaparátom (1 – 10 V)
Konektor	Pozlátený stereofónny konektor typu mini jack (φ3,5 mm) v tvare L
Dĺžka kábla	Pribl. 300 mm
Rozmery (Š × V × H)	Pribl. 38 × 79 × 87 mm (len ME-1, bez kábla a výstupkov); 38 × 79 × 100 mm (vrátane protiveternej ochrany, ale bez káblov a výstupkov)
Hmotnosť	Pribl. 92 g (len ME-1); 93 g (vrátane protiveternej ochrany)
Prevádzková teplota	0 – 40 °C
Dodávané príslušenstvo	Protiveterná ochrana, Mäkké puzdro

- Ak nie je uvedené inak, všetky hodnoty sú platné pre okolitú teplotu 20 °C.
- Technické údaje nezávisia od zariadenia, ku ktorému môže byť mikrofón pripojený.
- Vylepšenia tohto produktu môžu vyústiť do neoznámených zmien špecifikácii a vonkajšieho vzhľadu.

Eesti

Täname, et ostsite Nikoni ME-1 stereomikrofoni mikrofonipesaga kaamerate jaoks (infot selle kohta, kas Teie kaamerat saab kasutada välise mikrofoniga, leiate kaamera juhendist). ME-1 pole varustatud aku või sisse/välja lülitiga: toidet hangitakse kaamerast.

Enne kasutamist lugege hoiatusi ja muud informatsiooni käesolevas juhendis ning kaameraga kaasas olevates dokumentides.

Teated Euroopa klientidele
See sümbol näitab, et antud toodet tuleb eraldi koguda.
Alljärgnev kehtib üksnes Euroopa riikide kasutajatele:
- Antud toodet tuleb utiliseerida selleks ettenähtud kogumispunktides. Ärge visake majapidamisjäätmete hulka.
- Lisainfo saamiseks võtke ühendust müüja või vastava kohaliku ametiasutusega, kes vastutab prügimajanduse eest.

Ettevaatusabinõud

Õige kasutamise tagamiseks lugege enne selle toote kasutamist põhjalikult käesolevat kasutusjuhendit. Peale lugemist hoidke seda seal, kus seda saaksid lugeda ka teised, kes toodet kasutavad.

⚠ HOIATUSED
- Ärge püüdke koost lahti võtta või muuta. Toote sisemiste osade puudutamine võib lõppeda vigastusega. Toote talitlushäire korral viige toode ostukohta või Nikoni poolt volitatud teeninduskeskusesse kontrolli.
- Kui peaksite märkama kuumust, suitsu või seadmest tulevat ebaharilikku lõhna, lõpetage kasutamine koheselt ja viige toode ostukohta või Nikoni poolt volitatud teeninduskeskusesse kontrolli. Töö jätkamine võib põhjustada vigastusi.
- Hoidke kuivas. Selle ettevaatusabinõu eiramine võib lõppeda tule või elektrišokiga.
- Ärge kasutage elektroonilisi seadmeid tuleohtlike gaaside juuresolekul, sest selle tulemusel võib toimuda plahvatus või süttida tulekahju.
- Ärge käsitsege märgade kätega. Selle ettevaatusabinõu eiramine võib põhjustada elektrišoki.
- Hoidke laste eest. Antud ettevaatusabinõu eiramine võib põhjustada vigastusega.
- Ärge jätke kõrgete temperatuuridega kohtadesse nagu suletud auto või otsene päikesevalgus. Kuumus võib ebasoodsalt mõjutada seadme sisemisi osasid, põhjustades tulekahju.

Ettevaatusabinõud kasutamisel

- Hoidke ME-1 kaasasolevas ümbrises, kui see pole kasutuses.
- Ärge kasutage temperatuuridel alla 0 °C või üle 40 °C. Selle ettevaatusabinõu eiramine võib põhjustada toote talitlushäireid.
- Ärge laske ME-1-l kukkuda ega allutage tugevatele põrutustele või vibratsioonile. Selle ettevaatusabinõu eiramine võib kahjustada toodet või põhjustada selle talitlushäireid.
- Ärge asetage raskete objektide alla ega pange raske koormuse alla. Selle ettevaatusabinõu eiramine võib põhjustada kahjustuse või talitlushäireid.
- Ärge võtke kaamerat kätte ainult ME-1-st kinni hoides.
- Ärge tõmmake ega sikutage kaablit ega mikrofoni, kuna see võib kaabli lahti ühendada või katkestada.
- Seade võib halvasti töötada, kui seda kasutatakse raadiosaatjate või teiste tugevaid staatilisi laenguid või magnetvälju tekitavate seadmete läheduses.
- Kui ME-1-te pikemat aega ei kasutata, hoidke seda hallituse ja roostetuse vältimiseks jahedas kuivas kohas. Ärge hoidke seda otseses päikesevalguses või koos naftaliini või kamprit sisaldavate koitõrjepallikestega.
- Eemaldage kaabel kaabli fiksaatorist enne ME-1 nurga reguleerimist.
- Enne ME-1 nurga reguleerimist, laske lukustuskruvi lõdvemaks ja siis muutke sujuvalt mikrofoni asendit. ***Ärge kasutage jõudu.*** Selle ettevaatusabinõu eiramine võib seadet kahjustada.
- ME-1 võib salvestamise ajal registreerida kaamera või objektiivi poolt tehtud helisid.
- ME-1 võib registreerida salvestamise ajal mikrofoni asendi muutmisel tekkinud helisid.
- Kui švammist tuulekaitse on märg, kuivatage see põhjalikult enne hoiustamist.
- Švammist tuulekaitse võib niiskena määrida riideid või teisi objekte.
- Sisseehitatud välk võib mõnede kaamerate puhul mitte vallanduda, kui tarvikupessa on paigaldatud ME-1. Kui see juhtub, eemaldage ME-1 enne sisseehitatud välgu kasutamist.

Peamised funktsioonid

ME-1-l on vibratsiooni vähendamise funktsioon, et vähendada vibratsioonimüra automaatse teravustamise ajal, ja madallõikefilter, mis vähendab tuulemüra ja muud madalsageduslikku müra.

ME-1 osad

① Madallõikefiltri lüliti
② Horisontaalne juhend
③ Lukustuskruvi
④ Kaabli fiksaator
⑤ Statiivi pesa
⑥ Kinnitusjalg
⑦ Lukustusrõngas
⑧ Švammist tuulekaitse

Madallõikefiltri lüliti
Valige tavakasutuseks FLAT, tuulemüra ja muu madalsagedusliku müra vähendamiseks L-CUT. Pange tähele, et müra võib salvestuda, kui lülitit kasutatakse salvestamise ajal.

ME-1 kasutamine

1 Kinnitage švammist tuulekaitse, asetades süvenduse tuulekaitsmel projektsiooni peale mikrofonil (Joonis 1-a).
2 Libistage kinnitusjalg kaamera tarvikupessa (Joonis 1-b) ja pingutage lukustusrõngast (Joonis 1-c). Pange tähele, et kaamera külge kinnitatud mikrofoni korral võib selle raputamisel stabiliseerimine põhjustada mikrofoni värisemist.
3 Lülitage kaamera välja ja sisestage ME-1 stereo minipistik (φ3,5 mm) kaamera välisesse mikrofonipessa (Joonis 1-d).
4 Asetage kaabel kaabli fiksaatorisse (Joonis 1-e).

Spetsifikatsioonid

Tüüp	Tagaelektreet-kondensaatormikrofon
Kanalite arv	2 (stereo)
Suundtundlikkus	Suunatud
Sageduskaja	70–16 000 Hz
Tundlikkus	-42 dB (0 dB=1V/Pa,1kHz)
Signaali-müra suhe	60 dB või rohkem
Madallõikefilter	Kontrollitud madallõikefiltri lüliti poolt
Pingeallikas	Kaameraga kaasas (1–10 V)
Pistik	Kullatud L-kujuline stereo minipistik (φ3,5 mm)
Kaabli pikkus	Umbes 300 mm
Mõõtmed (L × K × S)	Umbes 38 × 79 × 87 mm (ainult ME-1, välja arvatud kaabel ja projektsioonid); 38 × 79 × 100 mm (kaasa arvatud švammist tuulekaitse, aga välja arvatud kaabel ja projektsioonid)
Kaal	Umbes 92 g (ainult ME-1); 93 g (kaasa arvatud švammist tuulekaitse)
Töötemperatuur	0–40 °C
Kaasasolevad tarvikud	Švammist tuulekaitse, pehme seljakott

- Kui ei ole öeldud teisiti, on kõik joonised ümbritseva temperatuuri 20 °C jaoks.
- Täpsustused on sõltumatud mistahes seadmest, millega on võimalik mikrofoni ühendada.
- Selle toote arendustöö käigus võivad toote spetsifikatsioonid ja väljanägemine etteteatamata muutuda.

Lietuvių

Dėkojame, kad įsigijote „Nikon ME-1" stereomikrofoną, skirtą fotoaparatams su lizdais mikrofonams (informacijos apie tai, ar jūsų fotoaparatą galima naudoti su išoriniu mikrofonu, ieškokite fotoaparato instrukcijoje). ME-1 įrenginyje nėra akumuliatoriaus ar įjungimo/išjungimo jungiklio: elektros energija tiekiama iš fotoaparato.

Prieš pradėdami naudotis, perskaitykite perspėjimus ir kitą šioje instrukcijoje bei fotoaparato dokumentacijoje esančią informaciją.

Pranešimai klientams Europoje
Šis simbolis nurodo, kad gaminys turi būti surenkamas atskirai.
Tai taikoma tik vartotojams Europos šalyse:
- Šis gaminys sukurtas atskirai surinkti tinkamame surinkimo punkte. Nemeskite su buitinėmis atliekomis.
- Daugiau informacijos galite gauti iš pardavėjo ar vietinių kompetentingų specialistų, atsakingų už atliekų tvarkymą.

Saugos įspėjimai

Tam, kad įtaisas veiktų tinkamai, prieš naudodami gaminį atidžiai perskaitykite šį vadovą. Perskaitę laikykite vadovą vietoje, kur jį galės perskaityti visi, kurie naudojasi gaminiu.

⚠ ĮSPĖJIMAI
- Nebandykite išrinkti ar keisti. Liesdami gaminio vidines dalis, galite susižeisti. Gedimo atveju nuneškite gaminį ten, kur jį įsigijote, arba į „Nikon" autorizuotą servisą apžiūrai.
- Jei pastebėtumėte, kad prietaisas įkaito, iš jo rūksta dūmai ar sklinda neįprastas kvapas, nedelsiant nustokite juo naudotis ir nuneškite gaminį ten, kur jį įsigijote, arba į „Nikon" autorizuotą servisą apžiūrai. Toliau naudojant tokį įrenginį galima susižeisti.
- Laikykite sausoje vietoje. Nesilaikant šio perspėjimo, gali atsirasti gaisro ar elektros šoko rizika.
- Nenaudokite elektroninės įrangos ten, kur yra degių dujų, nes tai gali sukelti sprogimą ar gaisrą.
- Nesinaudokite šlapiomis rankomis. Šio perspėjimo nesilaikymas gali sukelti elektros šoką.
- Saugokite nuo vaikų. Nepaisant atsargumo priemonių, galimi sužalojimai.
- Nepalikite vietose, kur aukšta aplinkos temperatūra, pvz., uždarame automobilyje ar tiesioginiuose saulės spinduliuose. Karštis gali neigiamai paveikti vidines prietaiso dalis, sukeldamas gaisrą.

Atsargumo priemonės naudojant

- Laikykite ME-1 prietaisą pateiktame futliare, kai nenaudojate.
- Nenaudokite žemesnėje nei 0 °C, ar aukštesnėje, nei 40 °C temperatūroje. Nesilaikant šių perspėjimų galima sugadinti prietaisą.
- Nenumeskite prietaiso ME-1 ir saugokite jį nuo stiprių smūgių ar vibracijos. Kitaip jis gali būti sugadintas ir imti blogai veikti.
- Nedėkite po sunkiais objektais. Kitaip jis gali būti sugadintas ir imti blogai veikti.
- Nelaikykite fotoaparato paėmę vien už ME-1 mikrofono.
- Netraukite laido ar mikrofono, nes laidas gali atsikabinti ar įtrūkti.
- Prietaisas gali blogai veikti, jei jis naudojamas arti radijo siųstuvų ar kitų prietaisų, kurie skleidžia stiprų statinį krūvį ar magnetinį lauką.
- Jeigu ME-1 ilgai nenaudosite, saugokite jį vėsioje, sausoje vietoje, kad neatsirastų pelėsių ar rūdžių. Nelaikykite įrenginio tiesioginiais saulės spinduliais apšviestose vietose arba kartu su naftalino ar kamparo rutuliukais.
- Išimkite laidą iš laido stabdiklio, prieš reguliuodami ME-1 mikrofono kampą.
- Prieš reguliuodami ME-1 kampą, atleiskite fiksatorių ir švelniai pakeiskite mikrofono padėtį. ***Nenaudokite jėgos.*** Nesilaikant šio perspėjimo galima sugadinti prietaisą.
- Įrašymo metu ME-1 gali pagauti garsus, skleidžiamus fotoaparato ar objektyvo.
- Įrašymo metu ME-1 gali pagauti garsus, sklindančius keičiant mikrofono padėtį.
- Jei apsauginis gaubtas drėgnas, prieš padėdami saugoti kruopščiai jį nušluostykite.
- Jei apsauginis gaubtas sudrėkęs, jis gali palikti dėmes ant drabužių ar kitų daiktų.
- Kai kuriuose fotoaparatuose integruota blykstė gali nesuveikti, kai prie kontaktinės jungties pritvirtintas ME-1. Jei taip atsitiktų, prieš naudodami integruotą blykstę, nuimkite ME-1.

Pagrindinės funkcijos

ME-1 sumažina vibracijos keliamą triukšmą automatinio fokusavimo metu, bei turi žemųjų dažnių nepraleidžiantį filtrą, sumažinantį vėjo keliamą ir kitokį žemų dažnių triukšmą.

ME-1 dalys

① Žemųjų dažnių nepraleidžiančio filtro jungiklis
② Horizontalus kreipiklis
③ Fiksavimo varžtas
④ Laido stabdiklis
⑤ Trikojo lizdas
⑥ Tvirtinimo laikiklis
⑦ Fiksavimo žiedas
⑧ Apsauginis gaubtas

Žemųjų dažnių nepraleidžiančio filtro jungiklis
Pasirinkite FLAT (Plokščia) įprastam naudojimui, L-CUT (Žemųjų dažnių nepraleidžiantis filtras) vėjo keliamo ir kitokio žemų dažnių triukšmo sumažinimui. Atkreipkite dėmesį, kad triukšmas gali būti įrašytas, jei jungikliu naudojamasi įrašo metu.

ME-1 naudojimas

1 Pritvirtinkite apsauginį gaubtą taip, kad gaubto įpjova sutaptų su išsikišimu ant mikrofono (1-a pav.).
2 Paslinkite tvirtinimo laikiklį į fotoaparato kontaktinę jungtį (1-b pav.) ir užfiksuokite fiksavimo žiedą (1-c pav.). Atkreipkite dėmesį į tai, kad virpesių mažinimas gali sukelti mikrofono virpėjimą, jeigu jis kratomas tuomet, kai yra prijungtas prie fotoaparato.
3 Išjunkite fotoaparatą ir įdėkite ME-1 stereo mini kištuką (φ 3,5 mm) į išorinį fotoaparato mikrofono lizdą (1-d pav.).
4 Įdėkite laidą į laido stabdiklį (1-e pav.).

Techniniai duomenys

Tipas	Kondensatorinis mikrofonas su galiniu elektretu
Kanalų skaičius	2 (stereo)
Kryptingumas	Vienakryptis
Dažninis atsakas	70–16 000 Hz
Jautrumas	-42 dB (0 dB=1V/Pa,1kHz)
Signalo ir triukšmo santykis	60 dB ar daugiau
Žemųjų dažnių nepraleidžiantis filtras	Valdomas žemuosius dažnius nepraleidžiančio filtro jungiklio
Energijos tiekimas	Tiekiama fotoaparato (1–10 V)
Kištukas	Dengtas auksu, L-formos stereo mini kištukas (φ 3,5 mm)
Kabelio ilgis	Apytiksliai 300 mm
Matmenys (plotis × aukštis × ilgis)	Maždaug 38 × 79 × 87 mm (tik ME-1, be kabelio ir išsikišimų); 38 × 79 × 100 mm (įskaitant apsauginį gaubtą, bet be kabelio ir išsikišimų)
Svoris	Maždaug 92 g (tik ME-1); 93 g (įskaitant apsauginį gaubtą)
Darbinė temperatūra	0–40 °C
Suteikti priedai	Apsauginis gaubtas, minkštas dėklas

- Išskyrus atvejus, kai pažymėta kitaip, visi skaičiai galioja esant 20 °C aplinkos temperatūrai.
- Specifikacijos nepriklauso nuo įrenginio, prie kurio gali būti prijungtas mikrofonas.
- Tobulinant šį gaminį galimi iš anksto nenurodyti techninių duomenų ir išorinio vaizdo pasikeitimai.

Română

Vă mulţumim că aţi achiziţionat microfonul stereo Nikon ME-1 pentru aparatele foto cu intrări jack pentru microfon (pentru informaţii dacă aparatul dumneavoastră foto poate fi folosit cu un microfon extern, consultaţi manualul aparatului foto). ME-1 nu este echipat cu o baterie sau un comutator pornit/oprit: alimentarea electrică este furnizată de aparatul foto.

Înainte de utilizare, citiţi atenţionările şi alte informaţii din acest manual şi din documentaţia furnizată cu aparatul foto.

Avertismente pentru clienţii din Europa
Acest simbol indică faptul că acest produs trebuie colectat separat.
Următoarele vizează doar utilizatori din ţările europene:
- Acest produs este proiectat pentru colectarea separată la un centru adecvat de colectare. Nu aruncaţi la un loc cu deşeurile menajere.
- Pentru mai multe informaţii, contactaţi distribuitorul sau autorităţile locale responsabile cu gestionarea deşeurilor.

Precauţii de siguranţă

Pentru a asigura funcţionarea adecvată, consultaţi temeinic acest manual înainte de a utiliza produsul. După lectura acestuia, aveţi grijă să îl păstraţi într-un loc în care să poată fi citit de către toţi utilizatorii produsului.

⚠ AVERTISMENTE
- Nu încercaţi să demontaţi sau să modificaţi. Atingerea componentelor interne ale produsului poate duce la răniri. În cazul unor defecţiuni, duceţi produsul la punctul de achiziţie sau la un centru de reparaţii autorizat Nikon pentru verificare.
- În cazul în care sesizaţi încălzire, fum sau un miros neobişnuit provenit din echipament, opriţi utilizarea acestuia şi duceţi produsul la punctul de achiziţie sau la un service autorizat Nikon pentru verificare. Continuarea operării poate duce la rănire.
- Păstraţi-l uscat. Nerespectarea acestei precauţii poate duce la incendiu sau electrocutare.
- Nu utilizaţi echipamentul electronic în prezenţa unui gaz inflamabil, deoarece aceasta ar putea provoca explozii sau incendii.
- Nu manevraţi cu mâinile ude. Nerespectarea acestei precauţii poate duce la electrocutare.
- Nu lăsaţi la îndemâna copiilor. În cazul nerespectării acestei precauţii, se pot produce accidentări.
- Nu îl lăsaţi în zone expuse la temperaturi înalte, cum sunt un automobil închis sau sub acţiunea directă a luminii solare. Căldura poate afecta componentele interne ale dispozitivului în mod nefavorabil ducând la incendiu.

Precauţii pentru utilizare

- Când nu este utilizat, păstraţi ME-1 în husa cu care a fost livrat.
- Nu utilizaţi la temperaturi sub 0 °C sau peste 40 °C. Nerespectarea acestei precauţii poate duce la defectarea produsului.
- Nu scăpaţi ME-1 şi nu-l supuneţi la şocuri puternice sau la vibraţii. Nerespectarea acestei precauţii poate duce la deteriorarea produsului sau la defectarea acestuia.
- Nu îl amplasaţi sub obiecte grele sau sub acţiunea unor sarcini mari. Nerespectarea acestor precauţii poate duce la deteriorare sau defectare.
- Nu ridicaţi aparatul foto doar de ME-1.
- Nu trageţi şi nu smuciţi cablul sau microfonul deoarece aceasta poate deconecta sau rupe cablul.
- Dispozitivul se poate defecta dacă este utilizat în apropierea emiţătoarelor radio sau a altor dispozitive care produc sarcini statice puternice sau câmpuri magnetice.
- Dacă ME-1 nu va fi folosit pe o perioadă extinsă, depozitaţi-l într-o zonă răcoroasă şi uscată pentru a împiedica formarea mucegaiului şi a ruginei. Nu depozitaţi la lumina directă a soarelui sau cu bile de naftalină sau camfor împotriva moliilor.
- Îndepărtaţi cablul din opritor înainte de a ajusta poziţia ME-1.
- Înainte de ajustarea poziţiei ME-1 slăbiţi şurubul de blocare şi apoi repoziţionaţi microfonul. ***Nu folosiţi forţa.*** Nerespectarea acestei precauţii ar putea deteriora dispozitivul.
- ME-1 poate prelua sunetele aparatului foto sau ale obiectivului în timpul înregistrării.
- ME-1 poate prelua sunetele determinate de repoziţionarea microfonului în timpul înregistrării.
- În cazul în care buretele de protecţie este ud, uscaţi-l înainte de a-l depozita.
- Buretele de protecţie poate păta îmbrăcămintea sau alte obiecte când este ud.
- Este posibil ca pentru anumite aparate foto, bliţul încorporat să nu se declanşeze atunci când ME-1 este montat pe patina de accesorii. Dacă se întâmplă acest lucru, înlăturaţi ME-1 înainte de folosirea bliţului încorporat.

Caracteristici principale

ME-1 prezintă caracteristica reducerii vibraţiei pentru a reduce zgomotul vibraţiei în timpul focalizării automate, precum şi un filtru low-cut care reduce zgomotul produs de vânt şi alte zgomote de joasă frecvenţă.

Componentele ME-1

① Întrerupător filtru low-cut
② Ghidaj orizontal
③ Şurub de blocare
④ Opritor cablu
⑤ Montură trepied
⑥ Picior de montare
⑦ Inel de blocare
⑧ Burete de protecţie

Întrerupătorul filtrului low-cut
Selectaţi FLAT pentru utilizarea normală, L-CUT pentru a reduce zgomotul produs de vânt şi alte zgomote de joasă frecvenţă. Reţineţi că zgomotul poate fi înregistrat în cazul în care întrerupătorul este acţionat în timpul înregistrării.

Utilizarea ME-1

1 Ataşaţi buretele de protecţie amplasând făgaşul din interiorul buretelui peste proeminenţa microfonului (Figura 1-a).
2 Introduceţi prin alunecare piciorul de montare în cupla accesorii a aparatului foto (Figura 1-b) şi strângeţi inelul de blocare (Figura 1-c). Reţineţi că reducerea vibraţiei poate cauza clătinarea microfonului dacă acesta este mişcat în timp ce este ataşat la aparatul foto.
3 Opriţi aparatul foto şi introduceţi mufa stereo mini a ME-1 (φ 3,5 mm) în intrarea jack externă pentru microfon a aparatului foto (Figura 1-d).
4 Introduceţi cablul în opritorul de cablu (Figura 1-e).

Specificaţii

Tip	Microfon condensator cu peliculă din electret pe placa din spate
Număr canale	2 (stereo)
Direcţie	Unidirecţional
Frecvenţă de răspuns	70–16.000 Hz
Sensibilitate	-42 dB (0 dB=1V/Pa, 1kHz)
Raport semnal/zgomot	60 dB sau mai mult
Filtru low-cut	Controlat de întrerupătorul filtru low-cut
Sursă de alimentare	Alimentat prin aparatul foto (1–10 V)
Mufă	Mufă stereo mini cu pini, aurită, în formă de L (φ3,5 mm)
Lungimea cablului	Aprox. 300 mm
Dimensiuni (L × Î × A)	Aprox. 38 × 79 × 87 mm (doar ME-1, exceptând cablul şi proeminenţele); 38 × 79 × 100 mm (inclusiv buretele de protecţie dar excluzând cablul şi proeminenţele)
Greutate	Aprox. 92 g (doar ME-1); 93 g (inclusiv buretele de protecţie)
Temperatură de operare	0–40 °C
Accesorii furnizate	Burete de protecţie, husă moale

- Dacă nu se precizează altfel, toate valorile sunt pentru o temperatură ambientală de 20 °C.
- Specificaţiile sunt independente de orice alt dispozitiv la care este conectat microfonul.
- Îmbunătăţirile aduse acestui produs pot avea ca rezultat modificări neanunţate ale specificaţiilor şi aspectului exterior.

Magyar

Köszönjük, hogy megvásárolta a mikrofoncsatlakozóval rendelkező, fényképezőgépekhez való Nikon ME-1 sztereó mikrofont (arra vonatkozó információért, hogy az Ön fényképezőgépe használható-e külső mikrofonnal, lásd a fényképezőgép használati útmutatóját). A ME-1 nincs elemmel vagy ki/be kapcsolóval felszerelve: áramellátását a fényképezőgép nyújtja.

Használat előtt olvassa el a jelen kézikönyben, valamint a fényképezőgéppel szállított dokumentációban található figyelmeztetéseket és egyéb információkat.

Megjegyzések európai vásárlóink számára
Ez az ikon azt jelzi, hogy a terméket elkülönítve kell begyűjteni.
Az alábbi információ kizárólag az európai vásárlókra vonatkozik:
- Ezt a terméket külön, erre a célra kijelölt helyen gyűjtik be. Ne dobja ki háztartási hulladékként.
- Amennyiben bővebb információt szeretne kapni, lépjen kapcsolatba a viszonteladóval, vagy a hulladékkezelésért felelős helyi szervekkel.

Biztonsági előírások

A megfelelő működés biztosításához a termék használata előtt alaposan olvassa el ezt a kézikönyvet. Olvasás után tartsa kézikönyvet ott, ahol a terméket használók mindegyike elolvashatja.

⚠ FIGYELMEZTETÉSEK
- Ne próbálja szétszedni, vagy módosítani. A termék belső részeinek érintése sérülést okozhat. Meghibásodás esetén vigye a terméket a vásárlás helyére, vagy a Nikon által meghatalmazott szervizközpontba bevizsgálásra.
- Ha a készülékből hőt, füstöt, vagy szokatlan szagot észlel, azonnal függessze fel a használatot és vigye a terméket a vásárlás helyére, vagy a Nikon által meghatalmazott szervizközpontba bevizsgálásra. Ilyen esetben a további használat sérülést okozhat.
- Tartsa szárazon. Ezen óvintézkedés figyelmen kívül hagyása tüzet, vagy áramütést okozhat.
- Ne használjon elektronikus eszközt olyan helyen, ahol gyúlékony gáz van jelen, mert az tüzet vagy robbanást okozhat.
- Ne kezelje vizes kézzel. Ezen óvintézkedés figyelmen kívül hagyása áramütést okozhat.
- Tartsa távol a gyermekektől. Ezen óvintézkedés be nem tartása sérülést okozhat.
- Ne hagyja magas hőmérsékletnek kitett helyeken, pl. zárt autóban, vagy közvetlen napfényben. A hő hátrányosan befolyásolhatja a belső részeket; tüzet okozhat.

Óvórendszabályok a használathoz

- Ha nem használja, tartsa az ME-1-et a szállított tokban.
- Ne használja 0 °C-nál alacsonyabb és 40 °C-nál magasabb hőmérsékleten. Ezen óvintézkedés figyelmen kívül hagyása a termék hibás működését eredményezheti.
- Ne ejtse el az ME-1-et és ne tegye ki erős ütéseknek, vagy rázkódásnak. Ezen óvintézkedés figyelmen kívül hagyása a termék sérülését, vagy hibás működését eredményezheti.
- Ne helyezze nehéz tárgyak alá és ne tegye ki súlyos terhelésnek. Ezen óvintézkedés figyelmen kívül hagyása sérülést. vagy hibás működést eredményezhet.
- Ne emelje fel a fényképezőgépet egyedül az ME-1-nél fogva.
- Ne húzza, vagy rángassa a kábelt, vagy a mikrofont, mert ettől a kábel kihúzódhat, megtörhet.
- Rádióadók, vagy más, erős statikus töltést gerjesztő eszközök, vagy mágneses mezők közelében előfordulhat, hogy az eszköz nem megfelelően működik.
- Ha hosszabb ideig nem használja az ME-1-et, hűvös, száraz helyen tárolja a penészesedés és rozsdásodás megelőzésére. Ne tárolja közvetlen napfénynek kitett helyen, illetve molyirtó szerek (naftalin vagy kámfor) közelében.
- Az ME-1 szögének beállítása előtt távolítsa el a kábelt a kábelfogóból.
- Az ME-1 szögének beállítása előtt lazítsa ki a zárócsavart, majd óvatosan állítsa vissza a mikrofont. ***Ne fejtsen ki erőt.*** Ezen óvintézkedés figyelmen kívül hagyása károsíthatja az eszközt.
- Előfordulhat, hogy az ME-1 a fényképezőgép, vagy az objektív által kiadott hangot is rögzíti.
- Előfordulhat, hogy az ME-1 a mikrofon visszaállítása közben keletkező hangot is rögzíti.
- Ha a szélvédő nedves, tárolás előtt gondosan törölje szárazra.
- A nedves szélvédő foltot ejthet a ruházaton vagy egyéb tárgyakon.
- Egyes fényképezőgépeknél előfordulhat, hogy a beépített vaku nem villan, ha az ME-1 a vakupapucsra van rögzítve. Ha ezt tapasztalja, a beépített vaku használata előtt távolítsa el az ME-1-et.

Fő jellemzők

Az ME-1 rendelkezik rázkódáscsökkentés funkcióval, mely automatikus élességállítás közben csökkenti a rázkódás okozta zajt, valamint aluláteresztő szűrővel, amely a szél és más alacsony frekvenciájú zajokat csökkenti.

Az ME-1 részei

① Aluláteresztő szűrő kapcsolója
② Vízszintes irányzék
③ Zárócsavar
④ Kábelfogó
⑤ Állványmenet
⑥ Rögzítőtalp
⑦ Zárógyűrű
⑧ Szélvédő

Aluláteresztő szűrő kapcsolója
Válassza a FLAT (Sima) lehetőséget a normál használathoz, az L-CUT (L-vágás) lehetőséget pedig a szélzaj és más alacsony frekvenciájú zajok csökkentéséhez. Vegye figyelembe, hogy ha felvétel közben működteti a kapcsolót, annak hangja is rögzítésre kerülhet.

Az ME-1 használata

1 Csatlakoztassa a szélvédőt a rajta található barázdának a mikrofon kiszögelléséhez való illesztésével (1-a. ábra).
2 Csúsztassa a rögzítőtalpat a fényképezőgép vakupapucsába (1-b. ábra) és szorítsa meg a zárógyűrűt (1-c. ábra). Felhívjuk figyelmét, hogy a rázkódáscsökkentés a mikrofon rezgését okozhatja, ha rázkódik, miközben csatlakoztatja a fényképezőgéphez.
3 Kapcsolja ki a fényképezőgépet és csatlakoztassa az ME-1 sztereó minitűs csatlakozót (φ 3,5 mm) a fényképezőgép külső mikrofon csatlakozójához (1-d. ábra).
4 Helyezze a kábelt a kábelfogóba (1-e. ábra).

Műszaki adatok

Típus	Hátsó elektromágneses kondenzátor mikrofon
Csatornák száma	2 (sztereó)
Irányíthatóság	Egyirányú
Frekvencia érzékenység	70–16 000 Hz
Érzékenység	-42 dB (0 dB=1V/Pa,1kHz)
Jel-zaj arány	60 dB, vagy több
Felüláteresztő szűrő	A felüláteresztő szűrő kapcsolójával vezérelhető
Áramforrás	A fényképezőgép biztosítja (1–10 V)
Csatlakozó	Aranybevonatú, L alakú sztereó minitűs csatlakozó (φ 3,5 mm)
Kábelhossz	Kb. 300 mm
Méret (Sz × Ma × Mé)	Kb. 38 × 79 × 87 mm (csak az ME-1, a kábel és a függelékek nélkül); 38 × 79 × 100 mm (szélvédővel, de a kábel és a függelékek nélkül)
Tömeg	Kb. 92 g (csak az ME-1); 93 g (szélvédővel együtt)
Működési hőmérséklet	0–40 °C
Szállított tartozékok	Szélvédő, Puha tok

- Ha nincs más utasítás, minden ábra 20 °C-os környezeti hőmérsékletre vonatkozik.
- A specifikációk bármely eszköztől függetlenek, melyhez a mikrofon csatlakoztatható.
- A termék fejlesztései be nem jelentett változtatásokat eredményezhetnek a műszaki adatokban és a külső megjelenésben.

Slovenščina

Hvala, da ste kupili stereo mikrofon Nikon ME-1 za fotoaparate z vhodi za mikrofon (ali vaš fotoaparat omogoča zunanji mikrofon, izveste v navodilih za uporabo fotoaparata). Enota ME-1 ni opremljena z baterijo ali stikalom za vklop/izklop: napaja se preko fotoaparata.

Pred uporabo preberite opozorila in druge informacije v teh navodilih in v dokumentaciji, ki ste jo dobili s fotoaparatom.

Obvestila za stranke v Evropi
Simbol označuje, da je treba izdelek odstraniti ločeno.
Spodnje zahteve veljajo le za evropske uporabnike:
- Izdelek je določen za ločeno zbiranje in odstranjevanje na ustreznem zbirališču. Ne odstranjujte ga kot gospodinjski odpadek.
- Več informacij dobite pri prodajalcu ali lokalnih oblasteh, zadolženih za ravnanje z odpadki.

Varnostni ukrepi

Za zagotovitev pravilnega delovanja pred uporabo natančno preberite navodila. Ko jih boste prebrali, jih shranite, tako da jih bodo lahko prebrali vsi, ki bodo uporabljali izdelek.

⚠ OPOZORILA
- Izdelka ne poskušajte razstavljati ali spreminjati. Če se dotikate notranjih delov izdelka, se lahko poškodujete. Če bi prišlo do okvare, izdelek odnesite k prodajalcu ali na pooblaščeni servisni center Nikon, da ga pregledajo.
- Če opazite, da naprava oddaja toploto, dim ali nenavaden vonj, jo takoj nehajte uporabljati in izdelek odnesite k prodajalcu ali na pooblaščeni servisni center Nikon, da ga pregledajo. Če napravo uporabljate naprej, se lahko poškodujete.
- Hranite na suhem. Če tega ne upoštevate, lahko pride do požara ali električnega udara.
- Ne uporabljajte elektronske opreme v bližini vnetljivih plinov, ker lahko pride do eksplozije ali požara.
- Ne prijemajte z mokrimi rokami. Če tega ne upoštevate, lahko pride do električnega udara.
- Hranite zunaj dosega otrok. Če ne upoštevate tega varnostnega ukrepa, lahko pride do telesne poškodbe.
- Ne puščajte na mestih, izpostavljenih visoki vročini, na primer v zaprtem avtu ali na neposredni sončni svetlobi. Vročina lahko poškoduje notranje dele naprave in povzroči požar.

Varnostni ukrepi pri uporabi

- Kadar ME-1 ne uporabljate, naj bo v priloženi torbici.
- Ne uporabljajte pri temperaturah pod 0 °C in nad 40 °C. Če tega ne upoštevate, se izdelek lahko okvari.
- Pazite, da vam ME-1 ne pade in da ni izpostavljen močnim udarcem ali tresenju. Če tega ne upoštevate, lahko izdelek poškodujete ali povzročite okvaro.
- Ne postavljajte pod težke predmete in se izogibajte večjim obremenitvam. Če tega ne upoštevate, lahko pride do poškodbe ali okvare.
- Ne dvigajte fotoaparata tako, da prijemate samo za ME-1.
- Kabla ali mikrofona ne vlecite in ne cukajte, saj bi ga s tem lahko izpulili ali pretrgali.
- Naprava lahko nepravilno deluje, če jo uporabljate v bližini radijskih oddajnikov ali drugih naprav, ki ustvarjajo močno statično napetost ali magnetno polje.
- Če ME-1 ne nameravate uporabljati dalj časa, ga shranite na hladno in suho mesto, da na njem ne bi nastala plesen ali rja. Izdelka ne shranjujte na neposredni sončni svetlobi ali poleg naftalinskih kroglic.
- Preden prilagodite kot ME-1, kabel odstranite iz omejevala kabla.
- Preden prilagodite kot ME-1, zrahljajte zaklepni vijak in nato mikrofon nežno premestite. ***Ne uporabljajte sile.*** Če tega ne upoštevate, lahko napravo poškodujete.
- ME-1 lahko zazna zvoke, ki jih med snemanjem ustvarja fotoaparat ali objektiv.
- ME-1 lahko zazna zvoke, ki jih povzroča premeščanje mikrofona med snemanjem.
- Če je zaslonka za veter mokra, jo temeljito posušite, preden jo shranite.
- Vlažna zaslonka za veter lahko pušča madeže na obleki ali drugih predmetih.
- Vgrajena bliskavica se lahko pri nekaterih fotoaparatih ne sproži, če je ME-1 nameščen na nastavek za dodatno opremo. Če se to zgodi, odstranite ME-1, preden uporabite vgrajeno bliskavico.

Glavne lastnosti

ME-1 omogoča zmanjšanje vibracij, kar zmanjšuje vibracije med samodejno izostritvijo, ima pa tudi visokopasovni filter, ki zmanjša šum vetra in druge nizkofrekvenčne zvoke.

Deli ME-1

① Stikalo visokopasovnega filtra
② Vodoravno vodilo
③ Zaklepni vijak
④ Omejevalo kabla
⑤ Nastavek za trinožnik
⑥ Nožica za namestitev
⑦ Zaklepni obroček
⑧ Zaslonka za veter

Stikalo visokopasovnega filtra
Izberite FLAT za običajno uporabo, L-CUT za zmanjšanje šuma vetra in drugih nizkofrekvenčnih zvokov. Upoštevajte, da če stikalo obračate med snemanjem, se lahko posname šum.

Uporaba ME-1

1 Pritrdite zaslonko za veter, tako da brazdo v zaslonki namestite nad izstopajoči del na mikrofonu (slika 1-a).
2 Potisnite nožico za namestitev v nastavek za dodatno opremo na fotoaparatu (slika 1-b) in privijte zaklepni obroček (slika 1-c). Zmanjšanje vibracij lahko povzroči drgetanje mikrofona, če ga stresete, ko je priključen na fotoaparat.
3 Izklopite fotoaparat in vstavite ME-1 stereo vtikač z mini nožico (φ 3,5 mm) v vhod za zunanji mikrofon na fotoaparatu (slika 1-d).
4 Položite kabel v omejevalo kabla (slika 1-e).

Specifikacije

Vrsta	Kondenzatorski mikrofon z elektretom zadaj
Število kanalov	2 (stereo)
Usmerjenost	Enosmerno
Frekvenčni odziv	70–16.000 Hz
Občutljivost	-42 dB (0 dB = 1 V/Pa, 1 kHz)
Razmerje med signalom in hrupom	60 dB ali več
Visokopasovni filter	Nadzor s stikalom visokopasovnega filtra
Napajanje	Iz fotoaparata (1–10 V)
Vtikač	Pozlačen stereo vtikač z mini nožico, v obliki črke L (φ3,5 mm)
Dolžina kabla	Pribl. 300 mm
Mere (Š × V × G)	Pribl. 38 × 79 × 87 mm (samo ME-1, kabel in izstopajoči deli niso všteti); 38 × 79 × 100 mm (vključno z zaslonko za veter in brez kabla in izstopajočih delov)
Teža	Pribl. 92 g (samo ME-1); 93 g (vključno z zaslonko za veter)
Temperatura delovanja	0–40 °C
Priložena oprema	Zaslonka za veter, torbica

- Vse navedbe vrednosti veljajo pri 20 °C, razen če je izrecno navedeno drugače.
- Tehnični podatki so neodvisni od naprave, na katero je priključen mikrofon.
- Izpopolnitve izdelka lahko povzročijo nenapovedane spremembe specifikacij in zunanjega videza.

Latviešu

Pateicamies, ka esat iegādājušies kameras stereomikrofonu ar mikrofona kontaktspraudni (informāciju par to, vai jūsu kameru var lietot ar ārēju mikrofonu, skatiet kameras rokasgrāmatā). ME-1 nav aprīkots ar bateriju vai ieslēgšanas/izslēgšanas slēdzi: strāva tiek padota no kameras.

Pirms lietošanas izlasiet brīdinājumus un pārējo informāciju, kas sniegta šajā rokasgrāmatā un kopā ar kameru piegādātajā dokumentācijā.

Paziņojumi pircējiem Eiropā
Šis simbols norāda, ka šis produkts ir jāsavāc atsevišķi.
Tālāk tekstā minētais attiecas tikai uz lietotājiem Eiropas valstīs:
- Šis produkts ir paredzēts atsevišķai savākšanai tam piemērotos savākšanas punktos. To nedrīkst izmīcināt kā mājsaimniecības atkritumus.
- Lai noskaidrotu papildu informāciju, sazinieties ar mazumtirgotāju vai vietējām iestādēm, kas atbild par atkritumu apsaimniekošanu.

Drošības pasākumi

Lai varētu pienācīgi lietot šo izstrādājumu, pirms lietošanas rūpīgi izlasiet šo rokasgrāmatu. Pēc izlasīšanas glabājiet rokasgrāmatu visiem izstrādājuma lietotājiem pieejamā vietā.

⚠ BRĪDINĀJUMI
- Neměģiniet izjaukt vai veikt jebkādus pārveidojumus. Pieskaroties izstrādājuma iekšējām daļām, iespējams savainoties. Ja parādās darbības traucējumi, nogādājiet izstrādājumu pārdošanas punktā vai "Nikon" pilnvarotā tehniskās apkopes centrā, lai to pārbaudītu.
- Ja pamanāt, ka no ierīces nāk karstums, dūmi vai neparasta smaka, nekavējoties pārtrauciet izstrādājuma lietošanu un nogādājiet to pārdošanas punktā vai "Nikon" pilnvarotā tehniskās apkopes centrā, lai to pārbaudītu. Turpinot lietošanu, var gūt traumas.
- Uzturiet to sausu. Neievērojot šo brīdinājumu, var notikt aizdegšanās vai elektriskās strāvas trieciens.
- Neizmantojiet elektronisko ierīci uzliesmojošu gāzu vidē, jo tas var izraisīt eksploziju vai ugunsgrēku.
- Neņemiet ierīci ar slapjām rokām. Neievērojot šo brīdinājumu, var notikt elektriskās strāvas trieciens.
- Uzglabāt bērniem nepieejamā vietā. Šī brīdinājuma ignorēšana var būt savainojumu cēlonis.
- Neatstājiet ierīci vietās, kur tā būs pakļauta augstai temperatūrai, piemēram, slēgtā automašīnā vai tiešos saules staros. Karstums var kaitēt ierīces iekšējām daļām, izraisot aizdegšanos.

Piesardzības pasākumi izmantošanai

- Ja ME-1 netiek lietots, glabājiet to somā, kurā tas tika piegādāts.
- Nelietojiet to, ja temperatūra ir zemāka par 0 °C vai augstāka par 40 °C. Šā brīdinājuma neievērošana var radīt izstrādājuma darbības traucējumus.
- Nenometiet ME-1 un nepakļaujiet to spēcīgiem triecieniem un vibrācijai. Šā brīdinājuma neievērošana var sabojāt izstrādājumu un radīt tā darbības traucējumus.
- Nelieciet to zem smagiem priekšmetiem un nepakļaujiet lielām slodzēm. Šā brīdinājuma neievērošana var radīt bojājumus vai darbības traucējumus.
- Neceliet kameru, turot to tikai aiz ME-1.
- Nevelciet aiz vada vai mikrofona, jo šādi var atvienot vai pārraut vadu.
- Ierīce var darboties nepareizi radio raidītāju un citu ierīču tuvumā, kas izstaro spēcīgu statisko vai elektromagnētisko lauku.
- Ja ME-1 ilgāku laiku netiks izmantots, uzglabājiet to vēsā un sausā vietā, lai nepieļautu pelēšanu un rūsēšanu. Neuzglabājiet tiešos saules staros vai kopā ar pretkožu naftalīna vai kampara bumbiņām.
- Iekams regulēt ME-1 leņķi, vispirms atvienojiet vadu no vada aiztura.
- Iekams regulēt ME-1 leņķi, atslābiniet fiksēšanas skrūvi un uzmanīgi mainiet mikrofona stāvokli. ***Nelietojiet spēku.*** Neievērojot šo brīdinājumu, iespējams sabojāt ierīci.
- Ieraksta laikā ME-1 var uztvert kameras un objektīva radītos trokšņus.
- Ieraksta laikā ME-1 var uztvert trokšņus, ko rada mikrofona stāvokļa maiņšana.
- Ja vēja aizsargs ir slapjš, rūpīgi izžāvējiet to pirms novietošanas glabāšanā.
- Slapjš vēja aizsargs var notraipīt apģērbu vai citus priekšmetus.
- Ja ME-1 ir uzstādīts uz piederumu pieslēgvietas, atsevišķām kamerām iebūvētā zibspuldze var arī neuzplaiksnīt. Ja tas notiek, iekams lietot iebūvēto zibspuldzi, noņemiet ME-1.

Svarīgas funkcijas

ME-1 ir aprīkots ar vibrācijas samazināšanas sistēmu, lai samazinātu troksni automātiskās fokusēšanas laikā, un ar zemo frekvenču trokšņu filtru, kas samazina vēja radīto troksni un citus zemas frekvences trokšņus.

ME-1 daļas

① Zemo frekvenču trokšņu filtra slēdzis
② Horizontāla vadotne
③ Fiksatora skrūve
④ Vada aizturis
⑤ Trijkāja ligzda
⑥ Montāžas kāja
⑦ Fiksatora gredzens
⑧ Vēja aizsargs

Zemu frekvenču filtra slēdzis
Izvēlieties opciju „FLAT" normālai lietošanai un opciju „L-CUT", lai samazinātu vēja troksni un citus zemas frekvences trokšņus. Ņemiet vērā, ka, ieraksta laikā pārslēdzot slēdzi, var ierakstīt slēdža pārslēgšanas troksni.

ME-1 lietošana

1 Piestipriniet vēja aizsargu, iebīdot aizsarga gropē mikrofona izvirzījumu (1-a. attēls).
2 Iebīdiet stiprinājuma kāju kameras piederumu pieslēgvietā (1-b. attēls) un pievelciet fiksatora gredzenu (1-c. attēls). Ņemiet vērā, ka vibrācijas samazināšana var likt mikrofonam drebēt, ja tas, būdams piestiprināts pie kameras, tiek sakratīts.
3 Izslēdziet kameru un ievietojiet ME-1 stereo mini kontaktspraudni (φ 3,5 mm) kameras ārējā kontaktspraudnī (1-d. attēls).
4 Ievietojiet vadu vada aizturī (1-e. attēls).

Specifikācijas

Tips	Elektretu kondensators mikrofona aizmugurē
Kanālu skaits	2 (stereo)
Uztveramības virzieni	Vienvirziena uztveramība
Frekvenču uztveramība	70 – 16000 Hz
Jutība	-42 dB (0 dB=1V/Pa,1kHz)
Signāla un trokšņa attiecība	60 dB vai vairāk
Zemu frekvenču filtrs	Vada, izmantojot zemu frekvenču filtra slēdzi
Barošanas strāvas padeve	No kameras (1 – 10 V)
Spraudnis	Apzeltīts, L veida stereo mini spraudnis (φ 3,5 mm)
Vada garums	Aptuveni 300 mm
Izmēri (P × A × D)	Aptuveni 38 × 79 × 87 mm (tikai ME-1 bez vada un izvirzījumiem); 38 × 79 × 100 mm (ar vēja aizsargu, bet bez vada un izvirzījumiem)
Svars	Aptuveni 92 g (tikai ME-1); 93 g (ar vēja aizsargu)
Darba temperatūra	0 – 40 °C
Piegādes komplektā iekļautie piederumi	Vēja aizsargs, mīksta soma

- Ja vien nav norādīts citādi, visi skaitļi atbilst 20 °C vides temperatūrai.
- Specifikācijas ir atkarīgas no ierīces, kurai mikrofons var tikt pievienots.
- Šī izstrādājuma pārveidošana var izraisīt specifikāciju un ārējā izskata izmaiņas.

Ísland

Þakka þér fyrir að festa kaup á Nikon ME-1 víðóma hljóðnemafyrirmyndavélarmeðhljóðnemainnstungur (sjá notendahandbókina fyrir upplýsingar um hvort hægt sé að nota myndavélina með ytrihljóðnema). ME-1 er ekki útbúinn með rafhlöðu eða rofa: rafmagn kemur frá myndavélinni.

Lesið aðvaranir og aðrar upplýsingar í þessari handbók og í meðfylgjandi skjölum myndavélarinnar áður en þú notar þennan búnað.

Tilkynningar til viðskiptavina í Evrópu
Þetta tákn gefur til kynna að þessari vöru verði safnað sérstaklega.
Eftirfarandi á einungis við um notendur í Evrópulöndum:
- Þessi vara er ætluð til sérstakrar söfnunar á viðeigandi söfnunarstöðum. Má ekki henda með venjulegu heimilisrusli.
- Nánari upplýsingar má fá hjá umboðsaðila eða staðaryfirvöldum sem sjá um úrvinnslu sorps.

Öryggisráðstafanir

Til að tryggja rétta virkni, skal lesa þessa handbók vandlega áður en þessi vara er notuð. Að lestri loknum, skal handbókin geymd þar sem allir þeir sem nota vöruna geta lesið hana.

⚠ VARNAORÐ
- Ekki reyna að taka í sundur eða breyta tækinu. Ef innri hluti vörunnar er snertur getur það leitt til meiðsla. Í tilviki af bilun, farðu með vöruna þar sem hún var keypt eða viðurkenndan þjónustuaðila Nikon til athugunar.
- Ef þú tekur eftir hita, reyk eða óvenjulegri lykt sem kemur frá tækinu, hættu strax að nota það og farðu með tækið þar sem hún var keypt eða viðurkenndan þjónustuaðila Nikon til athugunar. Áframhaldandi notkun getur valdið meiðslum.
- Halda skal tækinu þurru. Ef ekki er farið eftir þessum varúðarleiðbeiningum, getur það valdið eldsvoða eða rafstuði.
- Ekki nota rafbúnað nálægt eldfimum lofttegundum þar sem það getur valdið sprengingu eða íkveikju.
- Ekki meðhöndla tækið með votum höndum. Ef ekki er farið eftir þessum varúðarleiðbeiningum, getur það valdið rafstuði.
- Geymist þar sem börn ná ekki til. Ef ekki er farið eftir þessum varúðarráðstöfunum getur það valdið meiðslum.
- Ekki skilja tækið eftir á svæði sem er útsett fyrir mikinn hita, eins og lokaðri bifreið eða í beinu sólarljósi. Hiti getur haft slæm áhrif á innri hluta tækisins, valdið eldsvoða.

Varúðarráðstafanir

- Geymið ME-1 í meðfylgjandi öskju þegar það er ekki í notkun.
- Ekki nota við hitastig undir 0 °C eða yfir 40 °C. Ef ekki er farið eftir þessum varúðarleiðbeiningum getur það valdið bilun á tækinu.
- Ekki missa ME-1 eða láta það verða fyrir miklum höggum eða titringi. Ef ekki er farið eftir þessum varúðarleiðbeiningum getur það skemmt eða valdið bilun á tækinu.
- Ekki setja undir þunga hluti eða flytja með þunghleðslu. Ef ekki er farið eftir þessum varúðarleiðbeiningum getur það valdið skemmdum eða bilun.
- Ekki taka myndavélina upp aðeins með ME-1.
- Ekki toga eða rykkja í snúruna eða hljóðnemann, þar sem það gæti aftengt eða eyðilagt snúruna.
- Tækið getur bilað ef það er notað nálægt sendistöðvum eða öðrum tækjum sem gefa sterka hleðslu eða segulsvið frá sér.
- Geymið ME-1 á köldum, þurrum stað ef ekki á að nota linsuna í lengri tíma, til að koma í veg fyrir myglu og ryð. Ekki geyma í beinu sólarljósi eða með nafta- eða kamfórumölkúlum.
- Fjarlægðu snúruna úr snúrustoppinu áður en hallinn er stilltur á ME-1.
- Losaðu lásaskrúfuna og endurstilltu varlega hljóðnemann áður en hallinn er stilltur á ME-1. ***Ekki beita valdi.*** Ef ekki er farið eftir þessum varúðarráðstöfunum getur það valdið skemmdum á tækinu.
- ME-1 getur numið hljóð sem myndavélin eða linsan gefur frá sér meðan á upptöku stendur.
- ME-1 getur numið hljóð þegar hljóðneminn er endurstilltur meðan á upptöku stendur.
- Ef vindhlífin er vot, þurrkaðu hana vel áður en hún er sett í geymslu.
- Vindhlífin getur óhreinkað fatnað eða aðra hluti þegar hún er rök.
- Það getur verið að innbyggða flassið virki ekki fyrir nokkrar myndavélar þegar ME-1 er sett á festinguna fyrir aukabúnaðinn. Ef þetta kemur fyrir, fjarlægðu ME-1 áður en innbyggða flassið er notað.

Aðal einkenni

ME-1 hefur titringsjöfnun til að minnka titringahljóð með sjálfvirka fókusinn og lágtíðnisíu sem minnkar vindhljóð og önnur lágtíðni hljóð.

ME-1 hlutir

① Lágtíðnisíurofi
② Lárétt leiðbeining
③ Lásaskrúfa
④ Snúrustopp
⑤ Skrúfgangur fyrir þrífót
⑥ Festifótur
⑦ Láshringur
⑧ Vindhlíf

Lágtíðnisíurofinn
Veldu FLAT (SLÉTT) fyrir eðlilega notkun, L-CUT (L-SKURÐ) til að minnka vindhljóð og önnur lágtíðni hljóð. Athugaðu að suð getur verið tekið upp ef rofinn er notaður meðan á upptöku stendur.

Notkun ME-1

1 Festu vindhlífina með því að staðsetja rásina í skjánum yfir skjávarpanum á hljóðnemanum (Mynd 1-a).
2 Renndu festifótinn inn í festinguna fyrir aukabúnað myndavélarinnar (Mynd 1-b) og hertu láshringinn (Mynd 1-c). Athugaðu að titringsjöfnunin getur valdið að hljóðneminn vaggi til ef hann er hristur meðan hann er festur á myndavéla.
3 SlökktuámyndavélinniogsettuME-1víðómstengi (φ 3,5 mm) inn í ytri hljóðnemainnstungu myndavélarinnar (Mynd 1-d).
4 Settu snúruna í snúrustoppið (Mynd 1-e).

Forskriftir

Gerð	Aftur-rafstöðuhljóðnemi
Fjöldi rása	2 (tvírása)
Stefnuvirkni	Einstefnu
Tíðnisvörun	70–16.000 Hz
Ljósnæmi	-42 dB (0 dB=1V/Pa,1kHz)
Suðhlutfall (S/N-hlutfall)	60 dB eða meira
Lágtíðnisía	Stjórnað af lágtíðnisíurofa
Aflgjafi	Fylgir myndavélinni (1–10 V)
Innstunga	Gullhúðað, L-lagað víðómstengi (φ3,5 mm)
Lengd snúru	U.þ.b. 300 mm
Stærðir (W × H × D)	U.þ.b. 38 × 79 × 87 mm (aðeins ME-1, án snúru og skjávarpa); 38 × 79 × 100 mm (með vindhlíf en án snúru og skjávarpa)
Þyngd	U.þ.b. 92 g (aðeins ME-1); 93 g (með vindhlíf)
Umhverfishiti við notkun	0–40 °C
Aukahlutir sem fylgja	Vindhlíf, mjúk taska

- Nema annað sé tilgreint eru allar tölur fyrir 20 °C umhverfishita.
- Tilgreiningar eru óháðar hvaða tækjum sem hljóðneminn gæti verið tengdur við.
- Endurbætur á þessari vöru geta orsakað óvæntar breytingar á forskriftum og ytra útliti.

Українська

Дякуємо за придбання стерео мікрофона Nikon ME-1, який призначено для використання з фотокамерами, обладнаними роз'ємом для підключення мікрофона (інформацію про можливість використання зовнішнього мікрофона з вашою фотокамерою див. в посібнику користувача фотокамери). Мікрофон ME-1 не обладнано батареями та кнопкою увімкнення/вимкнення: енергоживлення здійснюється від фотокамери.

Перед використанням ознайомтеся з правилами безпеки та прочитайте іншу інформацію даного посібника і документацію з експлуатації фотокамери.

Примітки для користувачів з Європи
Така позначка означає, що цей виріб необхідно утилізувати окремо.
Наведені нижче відомості стосуються лише користувачів, що мешкають у європейських країнах:
- Цей виріб необхідно утилізувати окремо у відповідному пункті збору відходів. Не викидайте його разом із домашнім сміттям.
- За додатковою інформацією зверніться до роздрібного продавця або місцевих органів, що відповідають за утилізацію відходів.

Правила безпеки

Щоб використовувати пристрій відповідним чином, перед використанням уважно прочитайте даний посібник. Після прочитання зберігайте посібник в зручному місці, щоб з ним могли ознайомитися всі користувачі даного пристрою.

⚠ ПОПЕРЕДЖЕННЯ
- Не намагайтеся розбирати або змінювати конструкцію пристрою. Не торкайтеся внутрішніх частин, це може призвести до травмування. У випадку несправності віднесіть пристрій до місця продажу або до авторизованого сервісного центру компанії Nikon для огляду.
- Якщо помітили нагрівання пристрою, дим або нетиповий запах, негайно припиніть використання та віднесіть пристрій до місця продажу або до авторизованого сервісного центру компанії Nikon для обстеження. Продовження роботи може спричинити травмування.
- Утримуйте пристрій сухим. Якщо не дотримуватися цього правила, це може спричинити пожежу або ураження електричним струмом.
- Не користуйтеся електронним обладнанням за наявності легкозаймистого газу, оскільки це може спричинити вибух або загоряння.
- Не торкайтеся пристрою вологими руками. Невиконання цього правила може призвести до ураження електричним струмом.
- Тримайте виріб у місцях, недоступних для дітей. Недотримання цих застережень може спричинити травмування.
- Не залишайте пристрій у місцях, де дуже висока температура, наприклад, в закритому автомобілі або на освітленому прямим сонячним промінням місці. Такі умови можуть несприятливо вплинути на внутрішні компоненти пристрою і стати причиною пожежі.

Правила безпеки під час користування

- Коли мікрофон ME-1 не використовується, покладіть його в чохол, що йде в комплекті.
- Не користуйтеся мікрофоном при температурі нижче 0 °C та вище 40 °C. Якщо не дотримуватися цього правила, це може призвести до збоїв в роботі пристрою.
- Не допускайте падіння мікрофону ME-1 та не піддавайте його сильним струсам або вібрації. Якщо не дотримуватися цього правила, це може призвести до пошкодження пристрою або до збоїв у роботі.
- Не кладіть на мікрофон важкі речі та уникайте великих навантажень. Якщо не дотримуватися цього правила, це може призвести до пошкодження пристрою або до збоїв у роботі.
- Не піднімайте фотокамеру, утримуючи її тільки за мікрофон ME-1.
- Не тягніть та не смикайте кабель або мікрофон, це може призвести до від'єднання або до пошкодження кабелю.
- Пристрій може функціонувати зі збоями, якщо використовується поряд з радіопередавачами або приладами, що генерують сильні електричні та магнітні поля.
- Якщо протягом тривалого часу мікрофон ME-1 не буде використовуватись, зберігайте його в прохолодному сухому місці, щоб запобігти появі грибка та іржі. Не зберігайте у місцях впливу прямого сонячного проміння або разом із нафталіном чи камфорними кульками від молі.
- Вийміть кабель з пазу (упора кабелю) перед регулюванням кута нахилу ME-1.
- Вийміть кабель з пазу (упора кабелю) перед регулюванням кута нахилу ME-1. ***Не прикладайте надмірних зусиль.*** Невиконання цього правила може призвести до пошкодження пристрою.
- Мікрофон ME-1 може реєструвати звуки, що супроводжують роботу фотокамери або об'єктива під час запису.
- ME-1 може реєструвати звуки, що супроводжують процес встановлення мікрофону в нове положення під час запису.
- Якщо вітрозахисний екран став вологим, висушіть його перед тим, як покласти на зберігання.
- Коли вологo, вітрозахисний екран може залишити сліди від фарби на одязі або інших речах.
- Вбудований спалах для деяких фотокамер може не спрацювати, коли ME-1 встановлено на башмаку для аксесуарів. Якщо таке трапилося, вийміть ME-1 перед використанням вбудованого спалаху.

Важливі функції

Мікрофон ME-1 має функцію зменшення вібрацій для послаблення шуму від струсів під час автофокусування, також пристрій обладнано фільтром високих частот, який зменшує шум вітру та інші низькочастотні шуми.

Будова мікрофону ME-1

① Перемикач фільтра високих частот
② Горизонтальна направляюча
③ Кріпильний гвинт
④ Упор кабелю
⑤ Гніздо для штатива
⑥ Адаптер для встановлення
⑦ Кільце фіксації
⑧ Вітрозахисний екран

Перемикач фільтра високих частот
Установіть FLAT для звичайного режиму роботи, L-CUT — для зменшення шуму вітру та інших низькочастотних шумів. Майте на увазі, звуки, що супроводжують переключення режимів, можуть реєструватися під час запису.

Користування ME-1

1 Вдягніть вітрозахисний екран, сумістивши паз на екрані з виступом на мікрофоні (Мал. 1- a).
2 Вставте адаптер для встановлення в башмак для аксесуарів фотокамери (Мал. 1-b) та затягніть кільце фіксації (Мал. 1-c). Майте на увазі, що зменшення вібрацій може спричинити деяке хитання мікрофону, якщо після приєднання до фотокамери на нього діють струси.
3 Вимкніть фотокамеру та вставте штекер стерео міні-джек (φ 3,5 мм) мікрофону ME-1 в роз'єм для підключення зовнішнього мікрофону на фотокамері (Мал. 1-d).
4 Зафіксуйте кабель, вставивши його в паз (упор кабелю) (Мал. 1-e).

Технічні параметри

Тип	Зворотньо-електретний конденсаторний мікрофон
Кількість каналів	2 (стерео)
Спрямованість	Односпрямований
Частотна характеристика	70–16000 Гц
Чутливість	–42 дБ (0 дБ=1 В/Па, 1 кГц)
Відношення сигнал/шум	60 дБ або більше
Фільтр високих частот	емикача фільтра високих частот
Живлення	Енергоживлення від фотокамери (1–10 В)
Роз'єм	Позолочений, Г-подібний стерео штепсель з міні-контактами діаметром 3,5 мм
Довжина кабелю	Прибл. 300 мм
Габаритні розміри (висота × ширина × глибина)	Прибл. 38 × 79 × 87 мм (тільки ME-1, без кабелю та виступаючих деталей); 38 × 79 × 100 мм (разом з вітрозахисним екраном, без кабелю та виступаючих деталей)
Вага	Прибл. 92 г (тільки ME-1); 93 г (разом з вітрозахисним екраном)
Робоча температура	0–40 °C
Додаткове приладдя	Вітрозахисний екран, м'який чохол

- Якщо не вказано інше, всі значення слушні для температури 20 °C.
- Технічні характеристики не залежать від будь-якого пристрою, до якого мікрофон може бути підключено.
- Внаслідок удосконалення пристрою технічні характеристики та зовнішній вигляд можуть бути змінені.

© 2010 Nikon Corporation